СВЕТИЛЬНИКИ СВЕТОДИОДНЫЕ ВСТРАИВАЕМЫЕ ТИПА ДВО 18XX PRO

Руководство по эксплуатации

1 Назначение и область применения

1.1 Светильники светодиодные встраиваемые типа ДВО 18XX PRO товарного знака IEK (далее – светильники) предназначены для работы в однофазных сетях переменного тока напряжением 230 В частотой 50 Гц.

1.2 Светильники соответствуют требованиям технических регламентов ТР ТС 004/2011, ТР ТС 020/2011, ТР ЕАЭС 037/2016 и ГОСТ IEC 60598-2-2

1.3 Светильники применяются для внутреннего освещения пространств в жилых, общественных и производственных помещениях.

2 Технические параметры

2.1 Основные технические параметры светильников с LED-драйвером приведены в таблице 1.

Таблица 1

Параметр	Значение					
Типоисполнение	ДВО 1801 PRO	ДВО 1802 PRO	ДВО 1803 PRO	ДВО 1804 PRO	ДВО 1820 PRO	ДВО 1821 PRO
Номинальное напряжение, В	230					
Диапазон рабочих напряжений, В	180–240					
Номинальная частота сети, Гц	50					
Номинальная мощность, Вт	10	20	30	40	15	24
Световой поток, лм	1000	2000	3000	4000	1500	2500
Цветовая температура, К	3000	4000				
	4000					
Тип светодиодов	SMD 2835					
Класс энергоэффективности	A+					
Коэффициент пульсации светового потока, %, не более	5					
Индекс цветопередачи Ra, не менее	80					
Коэффициент мощности, не менее	0,9					
Степень защиты светильника по ГОСТ 14254 (IEC 60529)	IP40				IP54	
Степень защиты LED-драйвера по ГОСТ 14254 (IEC 60529)	IP40				IP20	

Продолжение таблицы 1

Параметр	Значение					
Типоисполнение	ДВО 1801 PRO	ДВО 1802 PRO	ДВО 1803 PRO	ДВО 1804 PRO	ДВО 1820 PRO	ДВО 1821 PRO
Класс защиты по ГОСТ IEC 60598-1	II					
Сечение подключаемых проводников, мм^2	0,5–1,0					
Материал рассеивателя светильника	поликарбонат					
Материал корпуса светильника	алюминиевый сплав					
Цвет рамки светильника	белый					
Диапазон рабочих температур, °С	от минус 10 до плюс 50				от минус 30 до плюс 50	
Влажность воздуха	до 80 % при плюс 25 °С					
Диаметр установочного отверстия в потолке, мм	90	170	200	200	95	175
Габаритные размеры LED-драйвера, (Д×Ш×В), мм	96×36×24	115×41×2	135×36×25	140×44×29	96×36×24	135×36×25
Срок службы, часов	50000					

2.2 Габаритные размеры светильников приведены на рисунке 1.

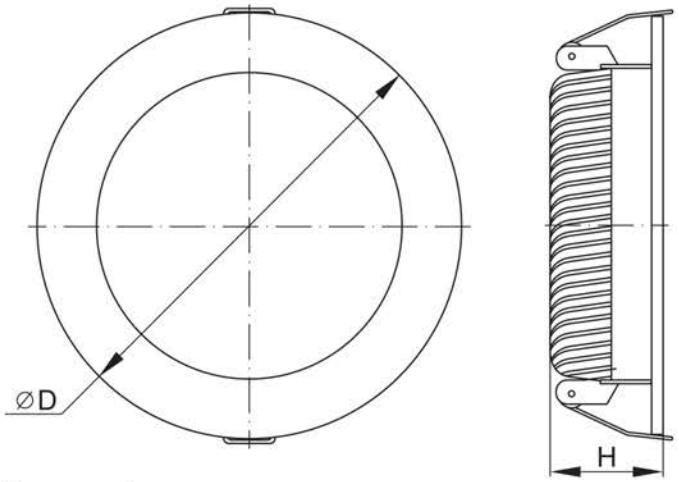

Светильник	Габаритный размер, мм	
	∅D	H
ДВО 1801 PRO	118	45
ДВО 1802 PRO	194	50
ДВО 1803 PRO	225	50
ДВО 1804 PRO	225	50
ДВО 1820 PRO	108	50
ДВО 1821 PRO	190	50

Рисунок 1

3 Комплектность

3.1 В комплект поставки входит:

– светильник с LED-драйвером – 1 шт.;

– этикетка – 1 экз.

4 Требования безопасности

ЗАПРЕЩАЕТСЯ:

– ЭКСПЛУАТИРОВАТЬ СВЕТИЛЬНИК С МЕХАНИЧЕСКИМИ ПОВРЕЖДЕНИЯМИ!

– ПОДКЛЮЧАТЬ СВЕТИЛЬНИК К НЕИСПРАВНОЙ ЭЛЕКТРОПРОВОДКЕ!

– УСТАНАВЛИВАТЬ СВЕТИЛЬНИК НА ВОСПЛАМЕНЯЕМЫЕ И ЛЕГКОВОСПЛАМЕНЯЕМЫЕ МАТЕРИАЛЫ, НАПРИМЕР, ТАКИЕ КАК ДРЕВЕСНЫЙ ШПОН И МАТЕРИАЛЫ НА ОСНОВЕ ДЕРЕВА ТОЛЩИНОЙ МЕНЕЕ 2 ММ!

– ПОДКЛЮЧАТЬ СВЕТИЛЬНИК НАПРЯМУЮ К СЕТИ 230 В~ БЕЗ LED-ДРАЙВЕРА!

4.1 Светильники возможно устанавливать на поверхности из нормально воспламеняемого материала. Например, дерево и материалы на его основе толщиной более 2 мм.

4.2 Монтаж, демонтаж и обслуживание светильника осуществлять только при отключенном электропитании сети. Обязательно убедиться в отсутствии напряжения на месте работ с помощью указателя напряжения.

4.3 Эксплуатацию светильника производить в соответствии с «Правилами технической эксплуатации электроустановок потребителей».

4.4 При обнаружении неисправности или по истечении срока службы светильник необходимо утилизировать.

5 Монтаж и подключение

5.1 Светильники предназначены для подключения к электрической цепи с выключателем.

5.2 Подключение к сети 230 В~ производить двужильным проводом к разъёмам LED-драйвера L (фаза), N (нейтраль) согласно маркировке на корпусе драйвера.

5.3 Светильники встраиваются в подвесные потолки или в подшивные потолки. Для установки светильников требуется не менее 75 мм в межпотолочном пространстве.

5.4 Монтаж светильника производить в заранее подготовленное отверстие в подвесном потолке. Диаметр монтажного отверстия указан в таблице 1.

5.5 Для установки светильника в отверстие на потолке необходимо отжать две пружинные защёлки на корпусе светильника.

6 Условия транспортирования и хранения

6.1 Транспортирование светильников допускается при температуре от минус 40 до плюс 50 °С любым видом крытого транспорта, обеспечивающего предохранение упакованных светильников от повреждений.

6.2 Хранение светильников осуществляется в упаковке изготовителя в закрытых помещениях с естественной вентиляцией при температуре окружающей среды от минус 40 до плюс 50 °С и относительной влажности 98 % при плюс 25 °С.

7 Обслуживание

7.1 Обслуживание светильника в процессе эксплуатации не требуется, кроме чистки. При загрязнении светильника его следует протереть сухой или слегка влажной мягкой тканью. Не допускается применение растворителей и других агрессивных моющих или абразивных средств.

8 Утилизация

8.1 Утилизацию производить путем передачи изделия в специализированное предприятие для переработки вторичного сырья в соответствии с требованиями законодательства на территории реализации.

9 Гарантийные обязательства

9.1 Гарантийный срок эксплуатации светильников – 5 лет со дня продажи при условии соблюдения потребителем правил эксплуатации, транспортирования и хранения.