ФОНАРИ СВЕТОДИОДНЫЕ ДРО 2024, ДРО 2024А, ДРО 2024Р

Руководство по эксплуатации

1 Назначение и область применения

1.1 Фонари светодиодные ДРО 2024, ДРО 2024А, ДРО 2024Р товарного знака IEK® (далее – фонари) предназначены для местного освещения при проведении работ в условиях недостаточной освещённости и удалённости от источников света.

1.2 В качестве источников света в фонарях используются светодиоды.

Фонари имеют возможность стационарного крепления на плоских металлических поверхностях при помощи встроенного в корпус магнита. Также фонари ДРО 2024 и ДРО 2024Р имеют возможность вертикального подвеса на месте эксплуатации за вращающийся на 360° вокруг своей оси крюк, а фонарь ДРО 2024А имеет гибкий ремешок для ношения на запястье.

2 Основные технические параметры

2.1 Основные технические параметры фонарей приведены в таблице 1.

Таблица 1

Параметры	ДРО 2024	ДРО 2024А	ДРО 2024Р
Номинальное напряжение, В	4,5	6	4,5
Световой поток, лм	135	200	120
Количество светодиодов на боковой поверхности, шт.	24	24	24
Количество светодиодов на торцевой поверхности, шт.	3	1	–
Номинальная мощность потребления, не более, Вт	1,62	1,5	1,4
Класс защиты от поражения электрическим током по ГОСТ 12.2.007.0	III		
Степень защиты по ГОСТ 14254	IP44		
Тип элементов питания (батарейки)	AAA		
Количество элементов питания	3	4	3
Срок службы фонаря, не менее, час	35000		

2.2 Габаритные размеры фонарей приведены на рисунках 1–3.

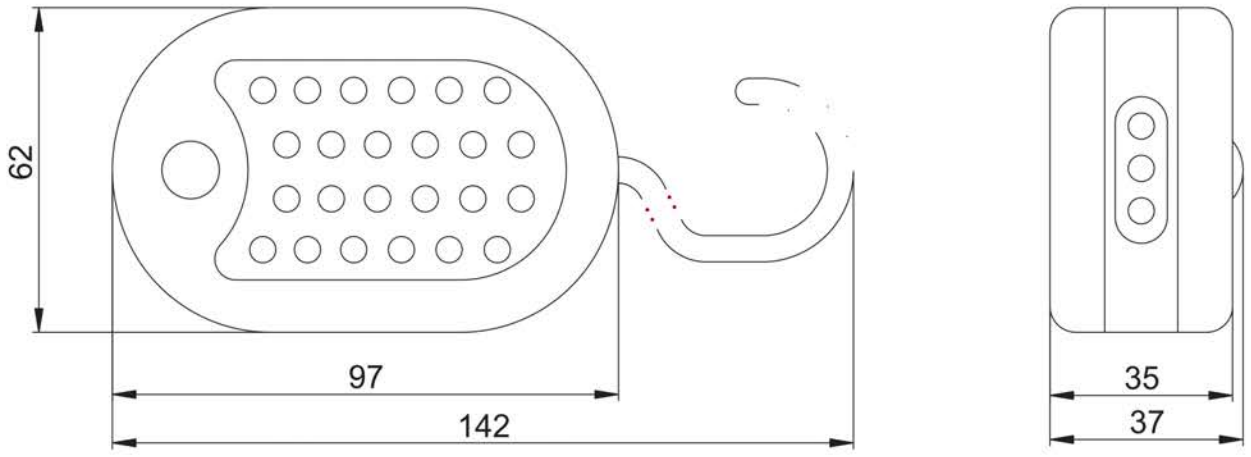

Рисунок 1 – ДРО 2024.

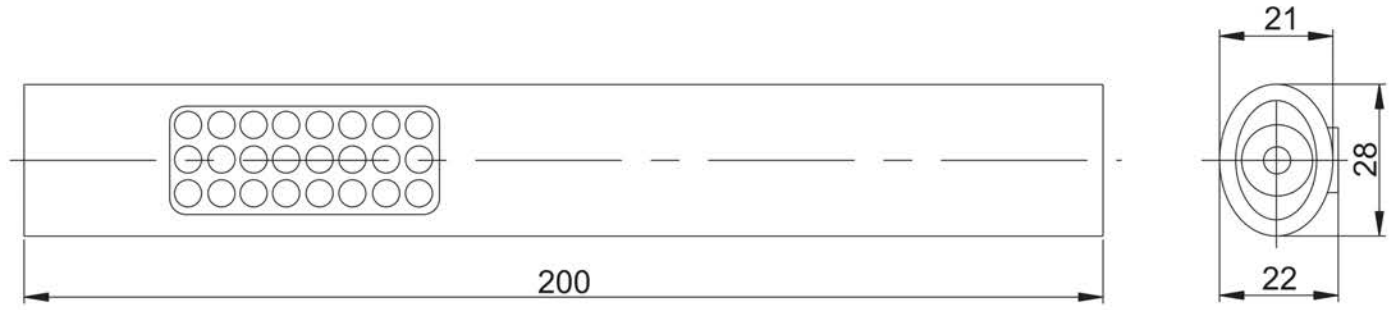

Рисунок 2 – ДРО 2024А.

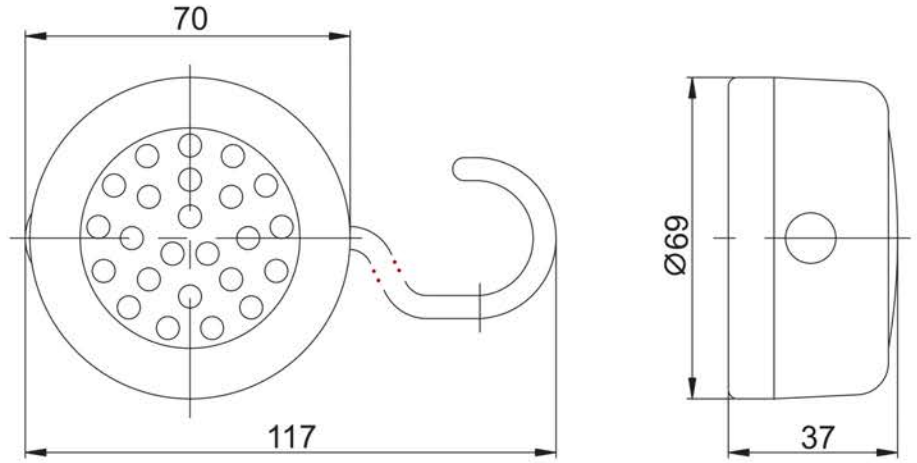

Рисунок 3 – ДРО 2024Р.

2.3 Нормальные условия эксплуатации фонарей:

– диапазон рабочих температур от минус 30 до плюс 40 °С;

– относительная влажность не более 80 % при плюс 25 °С;

– высота над уровнем моря не более 2000 метров.

ВНИМАНИЕ! При эксплуатации фонаря в условиях отрицательных температур время работы фонаря значительно уменьшается из-за снижения ёмкости элементов питания.

3 Установка элементов питания

3.1 Фонари работают от заменяемых элементов питания (батарей) напряжением 1,5 В типа AAA, например GP 24A-2CR2.

3.2 Для установки элементов питания в фонари ДРО 2024, ДРО 2024Р необходимо:

– отвернуть три винта на задней крышке фонаря;

– снять заднюю крышку с корпуса фонаря;

– установить элементы питания с соблюдением полярности, указанной на маркировке внутри батарейного отсека;

– установить заднюю крышку на фонарь, завернуть винты.

3.3 Для установки элементов питания в фонарь ДРО 2024А необходимо:

– нажать большим пальцем на крышку батарейного отсека и одновременно сдвинуть её вниз до выхода защёлки из зацепления;

– снять крышку батарейного отсека с корпуса;

– установить элементы питания с соблюдением полярности, указанной на маркировке внутри батарейного отсека;

– закрыть крышку батарейного отсека в обратном порядке.

4 Включение/выключение

4.1 После установки в фонарь элементов питания фонарём можно пользоваться.

4.2 Включение и отключение фонаря ДРО 2024Р происходит с помощью кнопки, расположенной на корпусе.

4.3 В фонарях ДРО 2024, ДРО 2024А доступно два режима работы: режим фонаря и режим светильника.

При однократном нажатии на кнопку происходит включение светодиодов на торце фонаря.

Повторное нажатие на кнопку производит отключение светодиодного фонаря в торце и включение светодиодного светильника, расположенного на боковой поверхности корпуса.

Дальнейшее нажатие на кнопку производит выключение светильника. Все нажатия на кнопку необходимо производить до щелчка.

5 Комплектность

Фонарь поставляется в следующем комплекте:

– фонарь (без элементов питания) – 1 шт.;

– упаковка (блистер) - 1 шт.

6 Требования безопасности

ВНИМАНИЕ!

– Светодиоды замене не подлежат.

– Используйте фонарь только по прямому назначению – для освещения.

– Не направляйте свет в глаза.

– Не подвергайте элементы питания и внутренние части фонаря воздействию воды или других жидкостей.

– Предохраняйте фонарь от воздействия прямых солнечных лучей, высокой температуры и влажности.

– Если в течение длительного времени вы не собираетесь пользоваться фонарём, извлеките элементы питания, иначе они могут потечь и вывести светильник из строя.

7 Обслуживание и ремонт

7.1 Фонарь ремонту не подлежит. При обнаружении неисправности и по истечении срока службы фонарь утилизировать.

7.2 Обслуживание фонаря не требуется, за исключением чистки. Удаление загрязнений с поверхности изделия следует проводить мягкой сухой тканью без применения абразивных составов и растворителей.

7.3 Все работы по обслуживанию производить после извлечения элементов питания.

8 Условия транспортирования и хранения

8.1 Транспортирование фонарей по группе Ж ГОСТ 23216.

8.2 Транспортирование фонарей допускается при температуре окружающего воздуха от минус 45 до плюс 50 °С любым видом крытого транспорта, обеспечивающим предохранение упакованного фонаря от повреждений.

8.3 Хранение фонарей осуществляется в упаковке изготовителя в закрытых помещениях с естественной вентиляцией при температуре окружающего воздуха от минус 45 до плюс 50 °С и относительной влажности 98 % при плюс 25 °С.

9 Сведения об утилизации

9.1 Фонари утилизируются в соответствии с правилами утилизации бытовой электронной техники.

9.2 Извлеките элементы питания (батареи) перед утилизацией фонаря. Элементы питания вы можете сдать в специализированные приёмные пункты по месту жительства, занимающиеся сбором такого вида отходов.

ЗАПРЕЩАЕТСЯ! ВЫБРАСЫВАТЬ ЭЛЕМЕНТЫ ПИТАНИЯ В МУСОРОПРОВОД ЖИЛЫХ И ОБЩЕСТВЕННЫХ ЗДАНИЙ.

10 Гарантийные обязательства

10.1 Гарантийный срок эксплуатации фонаря – 1 год с момента продажи при условии соблюдения потребителем условий транспортирования, хранения и эксплуатации.