Перейти к продукции

Руководство по эксплуатации

Розетки электрические штепсельные серии «Рондо» IP 44 (открытой установки)

1. Назначение и область применения

Розетки электрические штепсельные серии Рондо IP44 для открытой установки, стационарные бытового и аналогичного назначения, предназначены для присоединения электрических приемников к электрической сети переменного тока при внутренней и наружной установке, жилых, общественных и промышленных в зданиях.

2. Технические характеристики

2.1 Основные технические параметры розеток приведены в таблице 1.

Параметры	Значение		
Референс	RA10-125B	RA16-112B	RA16-227B
Описание			
Защитные шторки	есть	есть	есть
Цвет	B – Белый, S – Слоновая кость		
Номинальное напряжение, В	250		
Количество мест	1	1	2
Защитная крышка	есть	есть	есть
Щелчок при полном открывании крышки	есть	есть	есть
Номинальный ток, А	10	16	
Частота тока, Гц	50		
Степень защиты от электрического удара	защищенные		
Степень защиты от пыли и влаги	IP44		
Контактные зажимы	винтового типа для медных проводов сечением 1,5-2,5 мм^2		
Число контактов	2P	2P+⏚	2P+⏚
Климатическое исполнение	УХЛ4		

таблица 1

2.2 Электрическая схема соединений розеток представлена на рисунке 1.

RA10-125B

RA16-112B

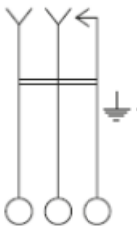

RA16-227B

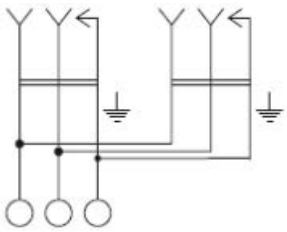

рисунок 1

2.3 Габаритные размеры розеток представлены на рисунке 2.

RA10-125B

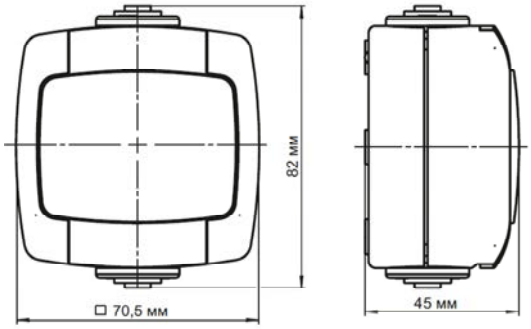

RA16-112B

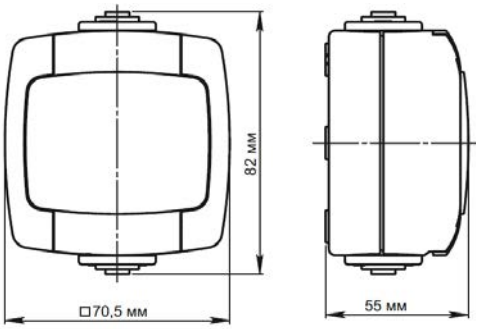

рисунок 2

RA16-227B

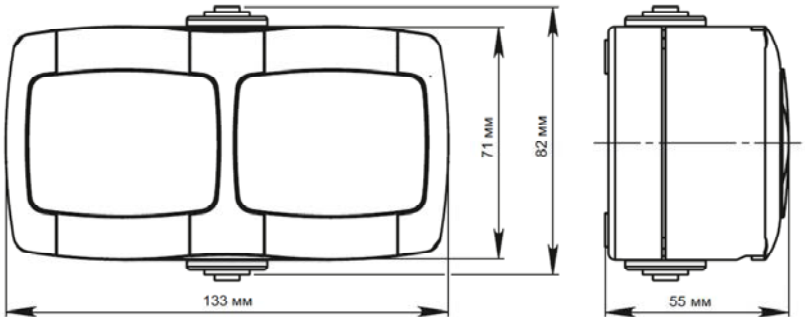

рисунок 2 (продолжение)

3. Правила и условия безопасной эксплуатации.

Монтаж и замену производить квалифицированным специалистом согласно ПУЭ. Монтаж и замену розетки осуществлять только при отключенном электропитании сети. Обязательно убедиться в отсутствии напряжения на месте работ с помощью индикаторной отвертки. Запрещается монтаж и эксплуатация розетки при обнаружении трещин или сколов в основании розетки или крышке. Запрещается подключение розетки к неисправной электропроводке.

4. Правила и условия монтажа.

- приоткрыть защитную крышку, снять крышку в сборе и узел розетки.
- прикрепить корпус к стене в рабочем положении двумя шурупами диаметром 4 мм (по углам корпуса или по его оси, используя соответствующие монтажные отверстия).
- пропустить кабель через уплотнитель, срезав предварительно кольцевой выступ нужного диаметра.
- подсоединить провода к основанию розетки, установив их зачищенные концы между гильзой и гайкой, конец заземляющего провода между заземляющей скобой и гайкой, завернуть винты.
- установить основание розетки с подсоединенными проводами в корпус между направляющими штырями.
- установить уплотнитель в паз корпуса.
- установить в корпус крышку в сборе, проверить прилегание к стенкам уплотнителей.

5. Правила перевозки (транспортирования) и хранения

Условия транспортирования розеток в части воздействия механических факторов внешней среды должны соответствовать группе С по ГОСТ 23216, в части воздействия климатических факторов – группе 4 по ГОСТ15150. Условия хранения розеток – 5 лет в упаковке предприятия-изготовителя при температуре от +5 ^{0}С до +40 ^{0}С и относительной влажности 60%.

6. Указания по эксплуатации.

6.1. Розетки следует эксплуатировать в цепях переменного тока частотой 50 Гц при нормальном напряжении не выше 250 и номинальных токах 10А и 16А.

6.2. Возможные неисправности и методы их устранения.

Характер неисправности	Вероятная причина	Метод устранения
Не вставляется вилка	Слом внутреннего механизма	Замена розетки
Подключенная нагрузка не функционирует	Нагрузка вышла из строя	Проверить нагрузку на функционирование
	Отсутствует напряжение в сети	Проверить и обеспечить наличие напряжения в сети
	Отсутствует электрический контакт между питающим проводом и контактным зажимом	Обеспечить нормальный контакт
Вилка перегревается	Слабый контакт между питающим	Подтянуть винт в контактном зажиме

	проводом и контактным зажимом	

6.3. Изделия не содержат деталей из материалов, относящихся к категории опасных отходов согласно ГОСТ 30775 и подлежат утилизации обычным способом – складированием на земле, например на свалке.

7. Гарантийные обязательства

Гарантийный срок эксплуатации розетки – 2 года
Срок службы для розетки – 10 лет

8. Свидетельство о приемке

Изделие соответствует требованиям ГОСТ Р 51322.1, что обеспечивает соблюдение требований ТР ТС 004/2011 и признано годным для эксплуатации.
Месяц и год изготовления указаны на упаковке
Штамп технического контроля изготовителя _____
Дата продажи _____ Штамп магазина _____

9. Комплект поставки

- розетка – 1 шт.
- упаковочный пакет – 1 шт. на изделие
- руководство по эксплуатации -1 шт. на изделие.