ГИЛЬЗЫ СОЕДИНИТЕЛЬНЫЕ ИЗОЛИРОВАННЫЕ ГСИ, ГСИ-н, ГСИ-т, ГСИ-п

Краткое руководство по эксплуатации

1 Назначение и область применения

1.1 Гильзы соединительные изолированные ГСИ, ГСИ-н, ГСИ-т, ГСИ-п товарного знака IEK (далее – гильзы) предназначены для создания неразъемного соединения жил проводов и кабелей с медными или алюминиевыми жилами сечением от 0,5 до 16,0 мм^2 в электрических цепях переменного и постоянного тока напряжением до 400 В. Электрическое соединение гильзами ГСИ, ГСИ-н, ГСИ-т достигается методом обжима (опрессовкой), гильзами ГСИ-п – бесфлюсовой пайкой низкотемпературным припоем с герметизацией соединения термоплавким клеем.

1.2 По требованиям безопасности соответствует техническому регламенту Таможенного союза ТР ТС 004/2011.

1.3 Металлические контактные части гильз ГСИ, ГСИ-н, ГСИ-т изготавливают из медного сплава с последующим лужением.

1.4 Гильзы относятся к изделиям соединительным без дополнительных средств крепления.

1.5 Климатическое исполнение гильз УХЛ3.1 по ГОСТ 15150. Нормальными условиями эксплуатации гильз являются:

температура окружающей среды:

– в ПВХ корпусе – от минус 40 до плюс 80 °С,

– для остальных – от минус 40 до плюс 105 °С;

– среднее значение относительной влажности не более 95 % при 25 °С.

2 Технические характеристики

2.1 Расшифровка условного обозначения:

Г С И - х х - х

– гильза;
– соединительная;
– изолированная;
– тип гильзы:
«н» – гильза в нейлоновом (полиамид) корпусе;
«т» – гильза в термоусаживаемом (полиэтилен) корпусе;
«п» – гильза с припоем в корпусе из термоусаживаемого полиэтилена;
без буквы – гильза в ПВХ корпусе;
– сечение подсоединяемого проводника:
«0,5–1,5» – 0,5...1,5 мм^2;
«1,5–2,5» – 1,5...2,5 мм^2;
«4,0–6,0» – 4,0...6,0 мм^2;
«6,0–10,0» – 6,0...10,0 мм^2;
«10,0–16,0» – 10,0...16,0 мм^2;
«16,0–25,0» – 16,0...25,0 мм^2.

2.2 Основные характеристики гильз приведены в таблице 1. Размеры гильз приведены в таблице 2 и на рисунках 1, 2 и 3.

2.3 Срок службы гильз – 5 лет.

Таблица 1

Наименование	Максимально допустимое напряжение U_{max}, В	Максимальный ток в длительном режиме при U_{max}, I_{max}, А	Сечение подключаемых проводов S, мм^2	Усилие вытягивания, Н	Максимальное превышение температуры относительно $t_{окр.ср.}$, °С	Цвет изоляции
ГСИ 0,5-1,5; ГСИ-н 0,5-1,5; ГСИ-т 0,5-1,5; ГСИ-п 0,5-1,5	400	19	0,5...1,5	30,0	45	Красный
ГСИ 1,5-2,5; ГСИ-н 1,5-2,5; ГСИ-т 1,5-2,5; ГСИ-п 1,5-2,5		27	1,5...2,5	40,0		Синий
ГСИ 4,0-6,0; ГСИ-н 4,0-6,0; ГСИ-т 4,0-6,0; ГСИ-п 4,0-6,0		48	4,0...6,0	90,0		Жёлтый
ГСИ 6,0-10,0		62	6,0...10	140,0		Красный
ГСИ 10,0-16,0		88	10,0...16,0	200,0		Синий
ГСИ 16,0-25,0		115	16,0...25,0	450,0		Жёлтый

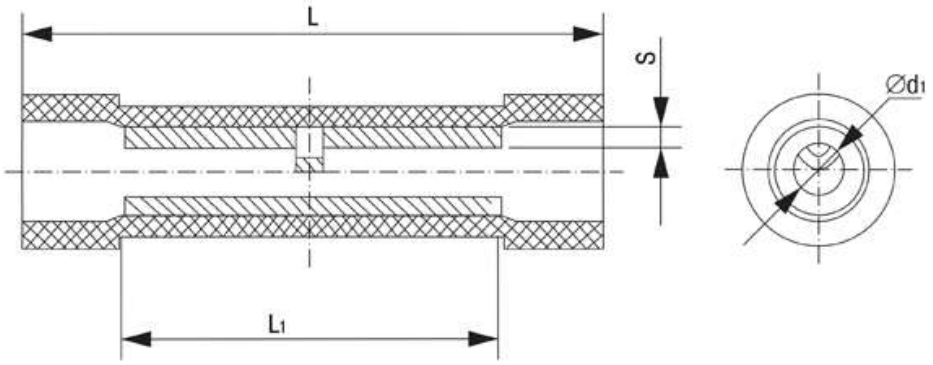

Рисунок 1 – Гильза ГСИ, ГСИ-н

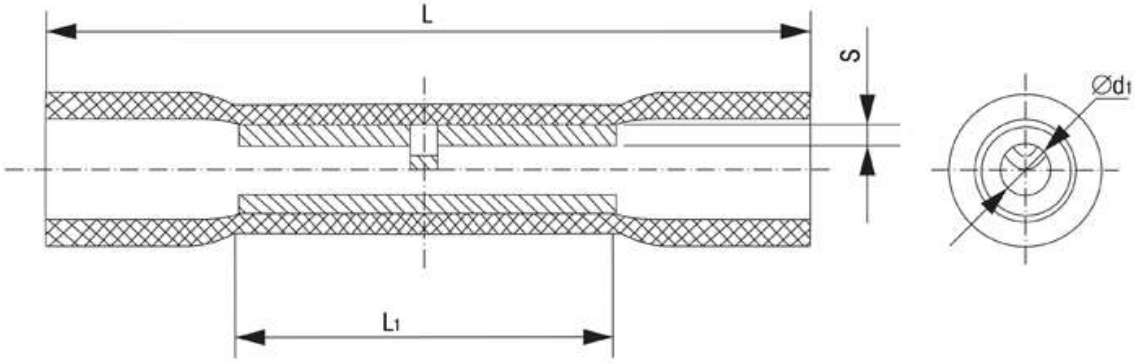

Рисунок 2 – Гильза ГСИ-т

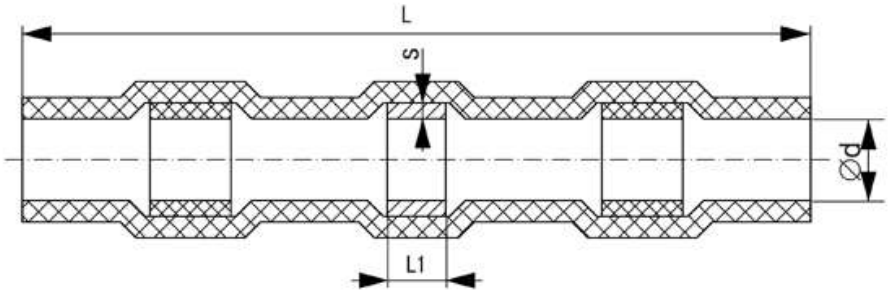

Рисунок 3 – Гильза ГСИ-п

Таблица 2

Наименование	Размеры, мм			
	L	L1	d1	S
Гильзы соединительные изолированные в ПВХ корпусе				
Гильза ГСИ 0,5-1,5	24,2	15,0	1,7	0,8
Гильза ГСИ 1,5-2,5	24,2	15,0	2,3	0,8
Гильза ГСИ 4,0-6,0	26,0	15,0	3,4	1,0
Гильза ГСИ 6,0-10,0	35,5	21,0	4,6	1,5
Гильза ГСИ 10,0-16,0	45,0	26,0	5,8	1,5
Гильза ГСИ 16,0-25,0	52,5	29,0	7,7	1,8
Гильзы соединительные изолированные в нейлоновом корпусе				
Гильза ГСИ-н 0,5-1,5	26,2	15,0	1,7	0,8
Гильза ГСИ-н 1,5-2,5	26,4	15,0	2,3	0,8
Гильза ГСИ-н 4,0-6,0	27,0	15,0	3,4	1,0

Продолжение таблицы 2

Наименование	Размеры, мм			
	L	L1	d1	S
Гильзы соединительные изолированные в термоусаживаемом корпусе				
Гильза ГСИ-т 0,5-1,5	36,0	15,0	1,7	0,8
Гильза ГСИ-т 1,5-2,5	36,0	15,0	2,3	0,8
Гильза ГСИ-т 4,0-6,0	41,0	15,0	3,4	1,0
Гильзы соединительные изолированные с припоем				
Гильза ГСИ-п 0,5-1,5	40,0	3,05	2,7	0,5
Гильза ГСИ-п 1,5-2,5	40,0	4,16	4,5	0,5
Гильза ГСИ-п 4,0-6,0	38,0	4,16	6,0	0,5

3 Комплектность

3.1 Комплект поставки гильз указан в таблице 3.

Таблица 3

Наименование	Количество в индивидуальной упаковке, шт.
Гильзы (кроме ГСИ 10,0-16,0 и ГСИ 16,0-25,0)	100
ГСИ 10,0-16,0	25
ГСИ 16,0-25,0	10
Паспорт	1 экз. на групповую упаковку.

4 Требования безопасности

ЗАПРЕЩАЕТСЯ! ПРОИЗВОДИТЬ МОНТАЖ ГИЛЬЗ НА ПРОВОДАХ, НАХОДЯЩИХСЯ ПОД НАПРЯЖЕНИЕМ.

4.1 При монтаже и эксплуатации гильз необходимо соблюдать требования «Правил техники безопасности и технической эксплуатации электроустановок потребителей».

4.2 Для обеспечения высокого качества опрессовки рекомендуется использовать клещи обжимные для соответствующего типа гильз (например, клещи КО-01, КО-02).

4.3 Для обеспечения высокого качества пайки гильзами ГСИ-п рекомендуется использовать бутановую горелку или строительный фен. Время, необходимое для полной усадки трубки и расплавления припоя при температуре 280 °С, составляет 90–110 секунд.

4.4 Монтаж электрических цепей с использованием гильз должен осуществляться при температуре окружающей среды от минус 20 до плюс 50 °С.

4.5 Гильзы неремонтопригодны. При выходе из строя гильзы утилизировать.

4.5 По истечении срока службы гильзы утилизировать.

5 Условия транспортирования, хранения и утилизации

5.1 Транспортирование гильз в части воздействия механических факторов – по группе Ж ГОСТ 23216, климатических факторов – по группе 4 (Ж2) ГОСТ 15150.

5.2 Транспортирование гильз допускается в упаковке изготовителя любым видом крытого транспорта, обеспечивающим предохранение упакованных гильз от механических повреждений, загрязнения и попадания влаги.

5.3 Хранение гильз в части воздействия климатических факторов по группе 2 (С) ГОСТ 15150. Хранение гильз осуществляется только в упаковке изготовителя в помещениях с естественной вентиляцией при температуре окружающего воздуха от минус 45 до плюс 50 °С и относительной влажности 70 %, допускается хранение при относительной влажности до 95 % при температуре 25 °С.

5.4 Утилизация гильз производится путём передачи их организациям, занимающимся приёмом и переработкой цветных металлов и изделий из пластмассы.

6 Гарантийные обязательства

6.1 Гарантийный срок эксплуатации гильз – 3 года со дня продажи при условии соблюдения потребителем правил монтажа, эксплуатации, транспортирования и хранения.