# Контакторы модульные КМ

## Назначение и область применения

Контакторы модульные КМ товарного знака IEK® (далее – контакторы) предназначены для применения в сетях переменного тока напряжением до 400 В частоты 50 Гц и служат для коммутации слабоиндуктивных нагрузок с номинальным током до 63 А. По своим характеристикам контакторы соответствуют требованиям ГОСТ Р 51731. Область применения контакторов: системы освещения, кондиционирования, вентилирования и т.п. жилых, общественных зданий и производственных помещений.

## Условия эксплуатации:

– диапазон рабочих температур окружающего воздуха: от минус 5 до плюс 40 °С;

– относительная влажность воздуха – 90% при температуре плюс 20 °С;

– максимальная высота над уровнем моря – 2000 м;

– рабочее положение в пространстве – вертикальное;

– окружающий воздух без опасного содержания пыли, агрессивных газов, паров агрессивных жидкостей и солей.

## Структура обозначения

КМ XX – X X AC/DC

– контактор модульный;

– номинальный ток;

– контакты замыкающиеся;

– контакты размыкающиеся;

– род тока катушки управления.

ВНИМАНИЕ! Расширенная техническая информация, инструкция по монтажу и руководство по эксплуатации размещены на сайте www.iek.ru.

## Комплектность

| Наименование | Количество в групповой упаковке, шт. |
|---|---|
| Контактор модульный КМ20-20 АС | 8 |
| Контактор модульный КМ25-40 АС/DC | 4 |
| Контактор модульный КМ40-40 АС/DC | 4 |
| Контактор модульный КМ63-40 АС/DC | 4 |
| Контактор модульный КМ20-11 АС | 8 |
| Контактор модульный КМ20-22 АС | 6 |
| Контактор модульный КМ20-40 АС | 6 |
| Контактор модульный КМ25-22 АС | 6 |
| Контактор модульный КМ40-11 АС | 6 |
| Контактор модульный КМ40-20 АС | 6 |
| Контактор модульный КМ63-11 АС | 6 |
| Контактор модульный КМ63-20 АС | 6 |
| Паспорт | 1 |

## Правила безопасного использования

**ВНИМАНИЕ!** ПЕРЕД ОБСЛУЖИВАНИЕМ ИЛИ РЕМОНТОМ УБЕДИТЕСЬ В ОТСУТСТВИИ НАПРЯЖЕНИЯ В СЕТИ.

При нормальном функционировании по истечении срока службы изделие не представляет опасности в дальнейшей эксплуатации.

## Условия транспортирования:

в упаковке изготовителя любым видом крытого транспорта, обеспечивающим предохранение упакованных контакторов от механических повреждений, загрязнения и попадания влаги.

## Условия хранения:

– в упаковке изготовителя;

– в помещениях с естественной вентиляцией при температуре окружающего воздуха от минус 45 до плюс 50 °С и относительной влажности не более 60 – 70%.

## Основные технические параметры

| Параметр | | Значение | | | | | | | | | | | |
|---|---|---|---|---|---|---|---|---|---|---|---|---|---|
| Исполнение | | КМ 20-20 | КМ 20-11 | КМ 40-11 | КМ 40-20 | КМ 63-11 | КМ 63-20 | КМ 20-22 | КМ 20-40 | КМ 25-22 | КМ 25-40 | КМ 40-40 | КМ 63-40 |
| Категория применения | | AC-1, AC-7a, AC -7b | | AC-1, AC-7a | | | | | | | | | |
| Номинальный рабочий ток $I_e$, А | AC-1 | 20 | | 40 | | 63 | | 20 | | 25 | | 40 | 63 |
| | AC-7a | 20 | | 40 | | 63 | | 20 | | 25 | | 40 | 63 |
| | AC-7b | 9 | | – | | | | | | | | | |
| Условный тепловой ток на открытом воздухе $I_{th}$, А | | 20 | | 40 | | 63 | | 20 | | 25 | | 40 | 63 |
| Рассеиваемая мощность, Вт / полюс | | 1,0 | | 3 | | 6 | | 1,0 | | 1,2 | | 3 | 6 |
| Количество полюсов | | 2 | | | | | | 4 | | | | | |
| Номинальное рабочее напряжение $U_e$, В | | 230 | | | | | | 400 | | | | | |
| Номинальная частота, Гц | | 50 | | | | | | | | | | | |
| Номинальное напряжение изоляции $U_i$, В | | 500 | | | | | | | | | | | |
| Номинальное импульсное выдерживаемое напряжение $U_{imp}$, кВ | | 4 | | | | | | | | | | | |
| Номинальное напряжение катушки управления $U_c$, В | | 230~ | | | | | | | | | 230~, 230–* | | |
| Потребляемая мощность катушки управления в режиме включения, не более, ВА | | 14,0 | | 37,0 | | | | | | | 88,0 | | |
| Потребляемая мощность катушки управления в режиме удержания, не более, ВА | | 4,5 | | 5,0 | | | | | | | 3,5 | | |
| Диапазоны напряжения управления | замыкание | 195...253 | | | | | | | | | | | |
| | размыкание | 46...172 | | | | | | | | | | | |
| Номинальный условный ток короткого замыкания, А | | 3000 | | | | | | | | | | | |
| Максимальное сечение присоединяемых одножильных проводников к зажимам главной цепи, мм$^2$ | | 10 | | 25 | | | | 10 | | | 25 | | |

Продолжение таблицы

| Параметр | Значение | | | | | | | | | | | |
|---|---|---|---|---|---|---|---|---|---|---|---|---|
| Исполнение | КМ 20-20 | КМ 20-11 | КМ 40-11 | КМ 40-20 | КМ 63-11 | КМ 63-20 | КМ 20-22 | КМ 20-40 | КМ 25-22 | КМ 25-40 | КМ 40-40 | КМ 63-40 |
| Возможность присоединения к контактным зажимам соединительных шин | PIN (штырь)<br>FORK (вилка) | | | | | | | | | | | |
| Максимальное сечение присоединяемых одножильных проводов к зажимам управления, мм$^2$ | 6 | | | | | | | | | | | |
| Механическая износостойкость, коммутационных циклов | $10^6$ | | | | | | | | | | | |
| Электрическая износостойкость, коммутационных циклов | $0,15x10^6$ | | | | | | | | | | | |
| Степень защиты | IP20 | | | | | | | | | | | |
| Способ монтажа | На рейку TH35 IEC60715:1981 | | | | | | | | | | | |
| Ширина аппарата, мм | 18 | | 36 | | | | | | | 54 | | |
| Ремонтопригодность | неремонтопригодны | | | | | | | | | | | |
| Срок службы не менее, лет (с даты ввода в эксплуатацию) | 15 | | | | | | | | | | | |
| Гарантийный срок эксплуатации | 5 лет с даты продажи потребителю | | | | | | | | | | | |

*– электромагнит постоянного тока, в цепи катушки управления установлен выпрямительный мост, позволяющий управлять электромагнитом контактора напряжением 230 В переменного тока.

## Правила утилизации

Утилизация изделия производится путём его разборки и передачи организациям, занимающимся переработкой пластмасс, цветных и черных металлов.

## ПРИЛОЖЕНИЕ 1

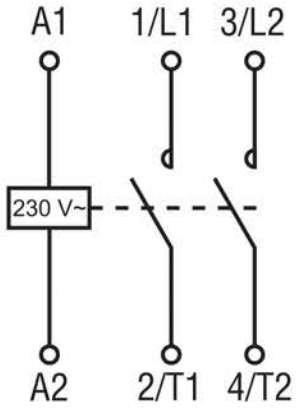


КМ20-20 АС, КМ40-20 АС, КМ63-20 АС

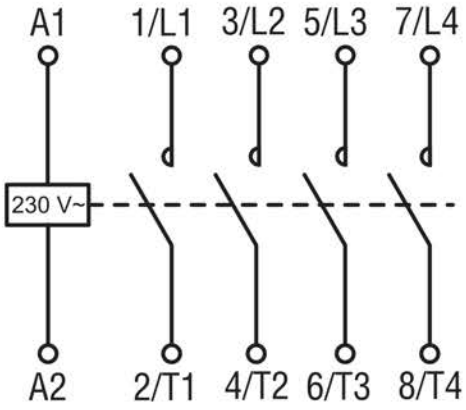


КМ20-40 АС

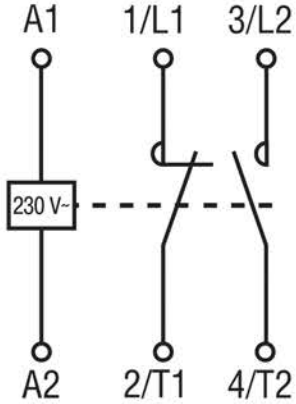


КМ20-11 АС

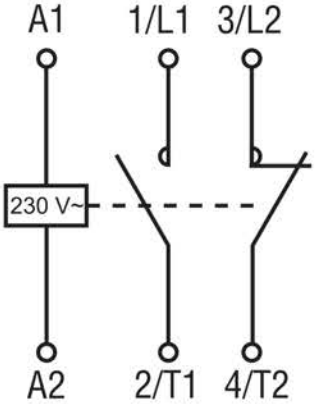


КМ40-11 АС, КМ63-11 АС

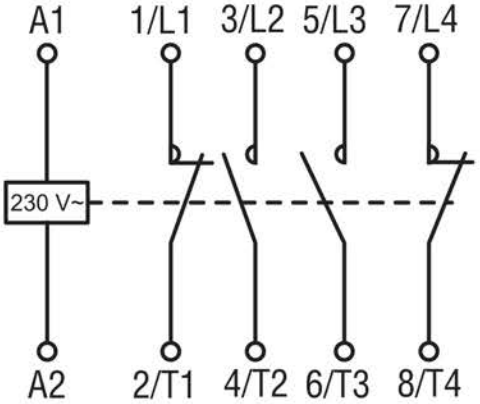


КМ20-22 АС, КМ25-22 АС

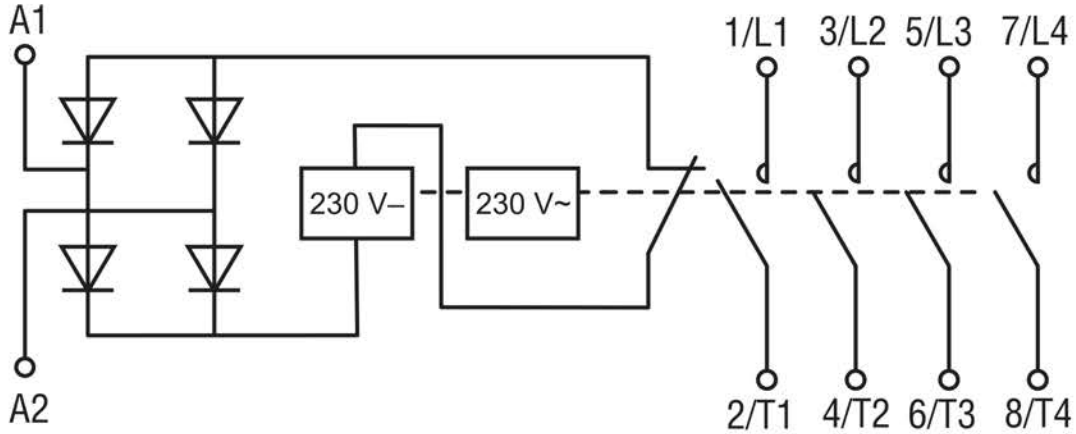


КМ25-40 АС/DC, КМ40-40 АС/DC и КМ63-40 АС/DC

Рисунок 1. Схемы электрические принципиальные