Клеммные терминалы ТВ, ТС, ТК, БЗД EKF PROxima

ОПИСАНИЕ

660В · НЕ ГОРИТ! · -30°С +100°С · IP20 · ГАРАНТИЯ 7 ЛЕТ · EAC

Клеммные терминалы серий ТВ, ТС, ТК, БЗД EKF PROxima предназначены для присоединения и ответвления медных и алюминиевых проводников в электрических цепях переменного тока напряжением до 660 В частотой 50 Гц и применяются как комплектующие изделия в стационарных установках.

ПРИМЕНЕНИЕ

Для присоединения и ответвления одножильных и многожильных проводников различного сечения (в зависимости от габарита) в цепях переменного тока до 660 В.

ПРЕИМУЩЕСТВА

В комплект клемм входит маркировочная полоса с матовой шероховатой поверхностью. Для удобства при маркировке.

Возможность крепления как на монтажную панель, так и на DIN-рейку: ТВ, ТС – монтажная панель, ТК – монтажная панель / DIN-рейка, БЗД - DIN-рейка

Прозрачная крышка корпуса изделий для мониторинга за состоянием и целостностью контактов

Корпус выполнен из сверхстойкого ABS-пластика, не подверженного иссыханию и растрескиванию. Материал контактной части – латунь для ТВ, ТС, ТК

Волнистые насечки для надежной фиксации проводника

Корпус выполнен из полиамида 6.6, материал контактной пластины - анодированная сталь

АССОРТИМЕНТ

Изображение	Наименование	Ток, А	Кол-во клеммных пар	Макс. сечение проводника, мм²	Артикул
	Клеммный терминал ТВ-1504 до 1,5 мм² 15 А EKF PROxima	15	4	1,5	tb-1504
	Клеммный терминал ТВ-1506 до 1,5 мм² 15 А EKF PROxima		6		tb-1506
	Клеммный терминал ТВ-1512 до 1,5 мм² 15 А EKF PROxima		12		tb-1512
	Клеммный терминал ТВ-2504 до 2,5 мм² 25 А EKF PROxima	25	4	2,5	tb-2504
	Клеммный терминал ТВ-2506 до 2,5 мм² 25 А EKF PROxima		6		tb-2506
	Клеммный терминал ТВ-2512 до 2,5 мм² 25 А EKF PROxima		12		tb-2512
	Клеммный терминал ТВ-4504 до 4,5 мм² 45 А EKF PROxima	45	4	4,5	tb-4504
	Клеммный терминал ТВ-4506 до 4,5 мм² 45 А EKF PROxima		6		tb-4506
	Клеммный терминал ТВ-4512 до 4,5 мм² 45 А EKF PROxima		12		tb-4512
	Клеммный терминал ТС-1003 до 35 мм² 100 А EKF PROxima	100	3	35	tc-1003
	Клеммный терминал ТС-1004 до 35 мм² 100 А EKF PROxima		4		tc-1004
	Клеммный терминал ТС-1503 до 70 мм² 150 А EKF PROxima	150	3	70	tc-1503
	Клеммный терминал ТС-1504 до 70 мм² 150 А EKF PROxima		4		tc-1504
	Клеммный терминал ТС-2003 до 95 мм² 200 А EKF PROxima	200	3	95	tc-2003
	Клеммный терминал ТС-2004 до 95 мм² 200 А EKF PROxima		4		tc-2004
	Клеммный терминал ТС-3003 до 150 мм² 300 А EKF PROxima	300	3	150	tc-3003
	Клеммный терминал ТС-3004 до 15 мм² 300 А EKF PROxima		4	15	tc-2004
	Клеммный терминал ТС-603 до 16 мм² 60 А EKF PROxima	60	3	16	tc-603
	Клеммный терминал ТС-604 до 16 мм² 60 А EKF PROxima		4		tc-604

Изображение	Наименование	Ток, А	Кол-во клеммных пар	Макс. сечение проводника, мм²	Артикул
	Клеммный терминал ТК-020 до 2,5 мм² 20 А EKF PROxima	20	10	2,5	tk-020
	Клеммный терминал ТК-030 до 4 мм² 30 А EKF PROxima	30		4	tk-030
	Клеммный терминал ТК-040 до 6 мм² 40 А EKF PROxima	40		6	tk-040
	Клеммный терминал ТК-060 до 10 мм² 60 А EKF PROxima	60		10	tk-060
	Клеммный терминал ТК-0100 до 25 мм² 100 А EKF PROxima	100		25	tk-0100
	Клеммный терминал БЗД-1 до 16 мм² 60 А EKF PROxima	60	1	16	bzd-16001
	Клеммный терминал БЗД-1 до 25 мм² 90 А EKF PROxima	90		25	bzd-25001
	Клеммный терминал БЗД-2 до 2,5 мм² 20 А EKF PROxima	20	2	2,5	bzd-2502
	Клеммный терминал БЗД-3 до 2,5 мм² 20 А EKF PROxima	20	3	2,5	bzd-2503
	Клеммный терминал БЗД-3 до 4 мм² 30 А EKF PROxima	30		4	bzd-4003
	Клеммный терминал БЗД-3 до 10 мм² 50 А EKF PROxima	50		10	bzd-10003

ТЕХНИЧЕСКИЕ ХАРАКТЕРИСТИКИ

Параметр	ТВ	ТС	ТК	БЗД
Номинальное напряжение, В	АС 660			
Частота, Гц	50			
Материал корпуса	ABS-пластик			Полиамид 6.6
Материал зажимов	латунь			анодированная сталь
Сопротивление изоляции, не менее, МОм	50			30
Температурная стабильность материала, °С	±100	±400	±130	±400
Степень защиты	IP20		IP00	IP20
Способ монтажа	На монтажную панель		На монтажную панель / на DIN-рейку	На DIN-рейку

Габаритные и установочные размеры

Клеммный терминал серии ТВ

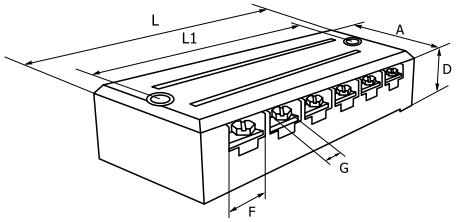

Наименование	L	L1	A	D	F	G
ТВ-1504	55,5	46	22	18	7,5	М3
ТВ-1506	73,5	64	22	18	7,5	М3
ТВ-1512	128	118	22	18	7,5	М3
ТВ-2504	67	57	30	19	11	М4
ТВ-2506	91	82	30	19	11	М4
ТВ-2512	163	153	30	19	11	М4
ТВ-4504	85	76	38	24	15	М5
ТВ-4506	121	110	38	24	15	М5
ТВ-4512	222	212	38	24	15	М5

Клеммный терминал серии БЗД

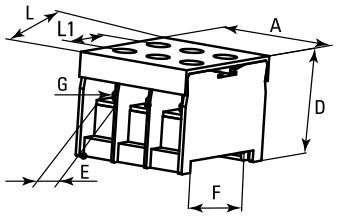

Наименование	L	L1	A	D	E	F	G
bzd-16001	48	22	17	36	12,8	35	М5
bzd-25001	55	25	23	40	15	35	М6
bzd-2502	40	17	20	32	7,8	35	М3
bzd-2503	40	17	26	32	6,5	35	М3
bzd-4003	40	17	36	32	9,7	35	М4
bzd-10003	48	19	43	36	12	35	М5

Клеммный терминал серии ТС

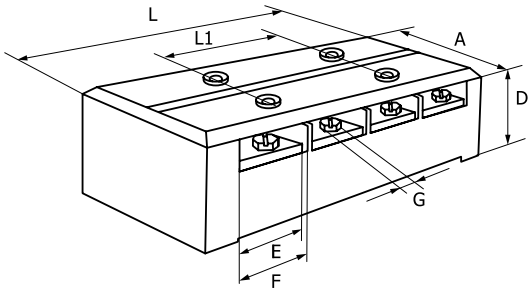

Наименование	L	L1	A	D	E	F	G
ТС-603	85	28	43	33	17	17	М6
ТС-604	112	28	43	33	17	17	М6
ТС-1003	104	34	55	38	17	23	М6
ТС-1004	136	34	55	38	17	23	М6
ТС-1503	117	39	67	41	20	24	М8
ТС-1504	157	39	67	41	20	24	М8
ТС-2003	134	45	72	44	23	28	М8
ТС-2004	177	45	72	44	23	28	М8
ТС-3003	164	55	89	51	27	36	М10
ТС-3004	220	55	89	51	27	36	М10

Клеммный терминал серии ТК

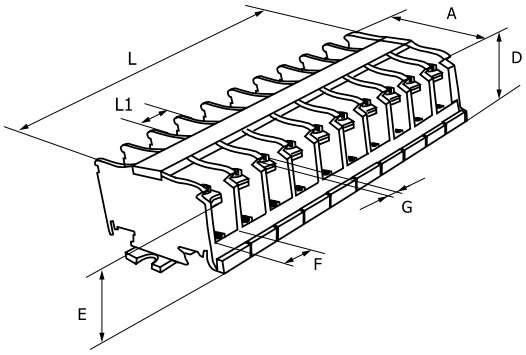

Наименование	L	L1	A	D	E	F	G
ТК010	85	28	43	33	17	17	М6
ТК020	112	28	43	33	17	17	М6
ТК030	127	34	55	38	17	23	М6
ТК040	136	34	55	38	17	23	М6
ТК060	147	39	67	41	20	24	М8
ТК0100	157	39	67	41	20	24	М8