Valena™ Life
Умная розетка 2К+3 немецкого стандарта

Кат. №№: 7 521 94 - 7 522 94 - 7 523 94

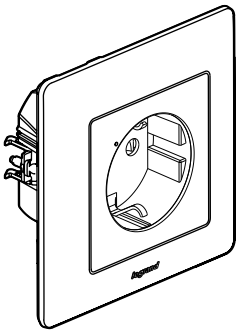

1. НАЗНАЧЕНИЕ

Умной розеткой можно дистанционно управлять с беспроводного выключателя, смартфона, планшета или компьютера.
Умная розетка позволяет измерять мгновенное или суммарное потребление подключенного к ней устройства. Показания можно просматривать через приложение Home + Control.
Встроенная защита от электрических перегрузок для большей безопасности. Устанавливается в монтажную коробку глубиной минимум 40 мм вместо обычной розетки питания.
Крепление винтами и/или захватами.

2. СЕРИЯ

Описание	Белый	Слоновая кость	Алюминий
Умная розетка 2К+3 с защитными шторками. Оборудована светодиодом для обнаружения в темноте и индикации работы, а также кнопкой сброса (скрытой) для возврата к заводским настройкам. Поставляется в комплекте с захватами и защитной крышкой.	7 521 94	7 522 94	7 523 94

3. РАЗМЕРЫ (мм)

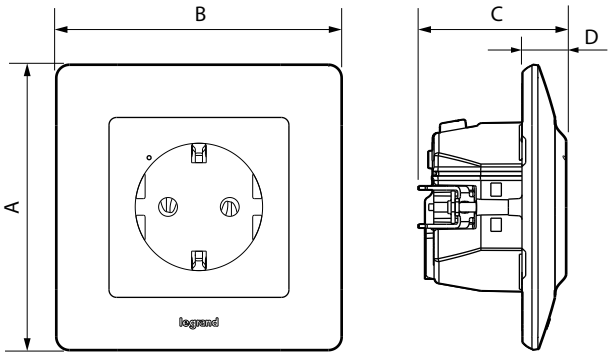

A	B	C	D
86	86	44,5	13

4. ПОДСОЕДИНЕНИЕ ПРОВОДНИКОВ

Тип клемм: безвинтовые
Вместимость: 2 x 2,5 мм^2
Длина зачистки: 11 мм

5. РАБОТА С ИЗДЕЛИЕМ

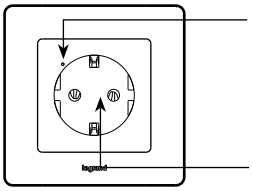

Светодиодный индикатор:
- используется при настройке изделия
- функцию индикатора можно активировать через приложение Home + Control

Умная розетка 16 А
Дополнительная встроенная защита от перегрузок при токах более 16 А

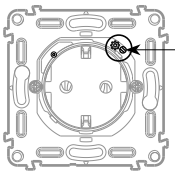

Кнопка сброса для возврата к заводским настройкам

6. ТЕХНИЧЕСКИЕ ХАРАКТЕРИСТИКИ

■ 6.1 Механические характеристики

Степень защиты от механических ударов: IK 04
Степень защиты от проникновения твёрдых предметов и воды:
IP 20 без клавиши и передней панели
IP 40 в собранном виде

■ 6.2 Характеристики материалов

Цвет	Белый RAL 9003	Слоновая кость RAL 1013	Алюминий
Декоративная рамка	АБС	АБС	АБС
Лицевая панель	ПК	ПК	ПК

Подрамник: ПК
Корпус механизма: ПК
Суппорт: ПК серый RAL 7016 + металл

Не содержит галогенов
Стойкий к УФ-излучению

Огнестойкость:
+ 850 °C/ 30 с для частей из изолирующего материала, на которых закрепляют токоведущие части
+ 650 °C/ 30 с для частей из изолирующего материала, на которых не крепят токоведущие части

6. ТЕХНИЧЕСКИЕ ХАРАКТЕРИСТИКИ *(продолжение)*

■ 6.3 Электрические характеристики
Напряжение: 110/230 В~
Ток: 16 А
Мощность: макс. 3680 Вт
Частота: 50/60 Гц
Потребление в режиме ожидания: 0,1 мА

ZigBee: диапазон частот от 2,4 ГГц до 2,4835 ГГц
Уровень мощности: < 100 мВт
Дальность: 200 м в свободном пространстве между 2 проводными изделиями
между изделиями в помещении рекомендуется не более 10 м

■ 6.4 Температурные характеристики
Температура хранения: от + 0° C до + 45° C
Температура эксплуатации: от + 5° C до + 45° C

7. УХОД

Протереть поверхность изделия тканью.
Запрещается использовать ацетон, очистители битумных пятен, трихлорэтилен.
Стойки к следующим средствам: гексан (EN 60669-1), метиловый спирт, мыльный раствор, раствор аммиака, 10 % раствор хлорной извести, стеклоочиститель, салфетки с пропиткой.

Внимание! Если необходимо использовать другие чистящие средства, их следует предварительно опробовать на другом предмете из аналогичного материала.

Запрещается красить лицевые панели.

8. СООТВЕТСТВИЕ СТАНДАРТАМ

Соответствует действующим регламентам и нормам. См. е-каталог.
Нижеподписавшийся LEGRAND заявляет, что радио- и электрооборудование указанного типа (7 521 94 - 7 522 94 - 7 523 94) соответствует директиве 014/53/EC. Полный текст декларации соответствия нормам ЕС см. на сайте:
www.legrandoc.com