Устройства для контроля и автоматизации – тех. данные
Реле освещенности TL

Основные особенности модульных реле освещенности TL1

Модульная версия:

–2 светодиодных индикатора: один для статуса контакта и один для заданного порогового значения
– Программируемое время задержки срабатывания
– Заводская установка 10 лк
– Диапазон освещенности от 2 до 200 лк
– Безвинтовые клеммы
– ширина 1 DIN-модуль

TL1 принцип работы

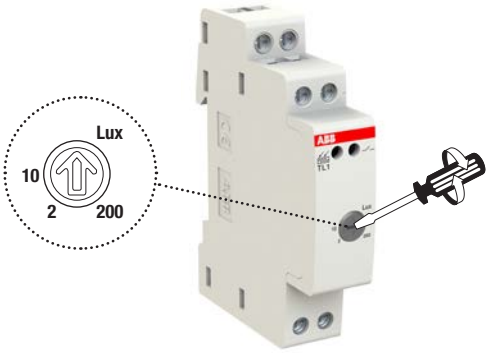

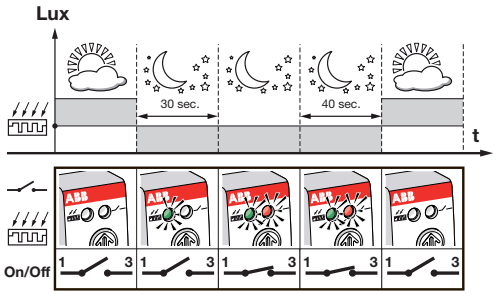

Версия для установки на столбе/стене TL1 Pole

– Инновационный дизайн для непосредственной установки на столбе/стене
– Легкость установки, благодаря простому подключению и настройке
– Схема подулючения,нанесенная лазером на корпусе реле
– Заводская установка 10 лк
– Регулируемая пороговое значение от 2 до 200 лк
– Задержка срабатывания 25 сек ±10% для ВКЛ и 35 сек. ±10% для ВЫКЛ.
– Клеммы с невыпадающими винтами
– Степень защиты IP54

TL1 Pole принцип работы

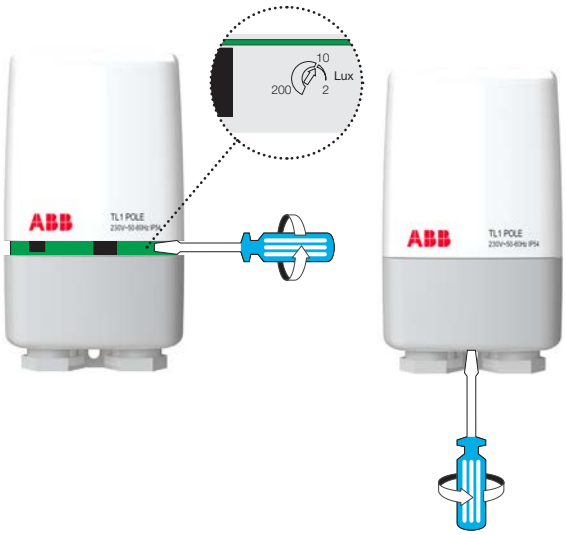

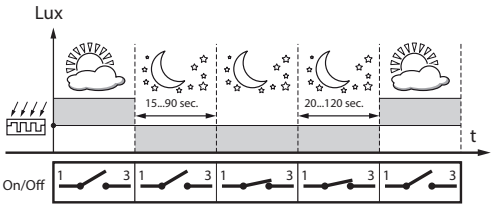

Устройства для контроля и автоматизации – тех. данные
Реле освещенности TL1

Модульное реле освещенности TL1

Принцип работы
На схеме показан пример установки сумеречного реле TL1 в системе освещения торгового предприятия. Когда уровень естественной освещенности падает ниже заданного значения (например, вечером, когда магазин закрыт), устройство включает подсветку витрины и вывески магазина. Подсветка может отключаться поздно вечером, чтобы снизить потребление энергии, благодаря реле времени AD1NO-15m

Условия применения
Установка сумеречного реле TL1 с электромеханическим реле времени AD особенно востребована в условиях, когда энергосбережение является одной из первоочередных задач (магазины, офисные коридоры и общественные проходы, автостоянки, парки и т.д.).

Пример установки
Как показано на схемах, одним из возможных случаев применения является установка реле освещенности TL1 в системе освещения торгового предприятия.
Когда уровень естественной освещенности падает ниже определенного уровня (например, когда магазин закрыт), реле включает подсветку витрины и вывески. Для того, чтобы снизить потребление энергии, подсветка может быть отключена поздно вечером посредством реле времени AD1NO-15m Когда уровень естественной освещенности возвращается к значению выше порогового, реле осве-щенности размыкает цепь.

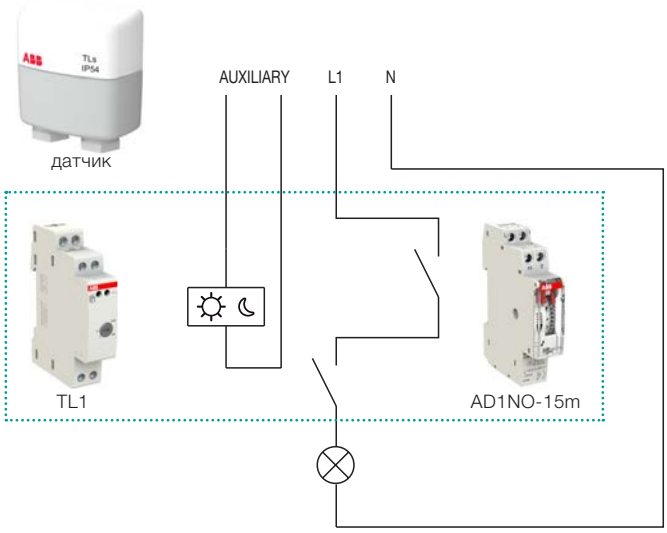

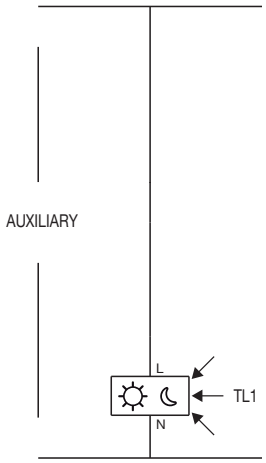

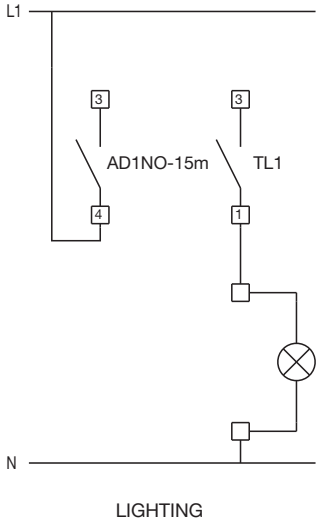

Устройства для контроля и автоматизации – тех. данные
Реле освещенности TL1

Реле освещенности для монтажа на опору/стену- TL1 Pole

Принцип работы
На схеме показан пример установки реле освещенности TL1 Pole, монтируемого на столб, в системы освещения автомагистралей. Когда уровень естественной освещенности падает ниже определенного уровня, 10 люкс, устройство включает свет в туннелях, зонах обслуживания и т.д. Освещение выключается в утренние часы, когда уровень освещенности превышает 10 люкс.

Условия применения
Реле TL1 Pole предназначено для монтажа на опору, что является идеальным решением для управления освещением общественных мест.
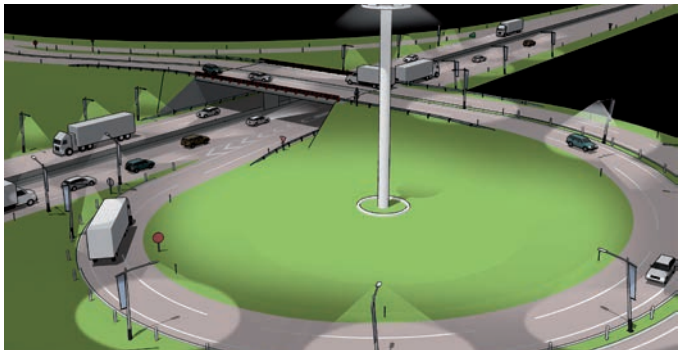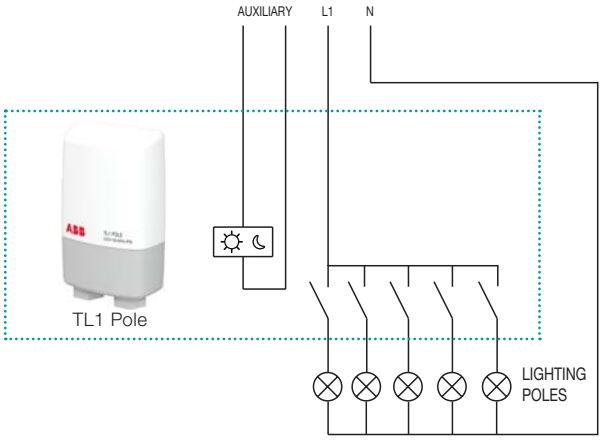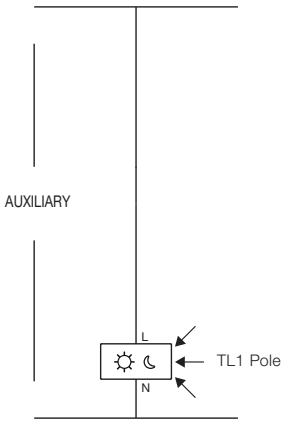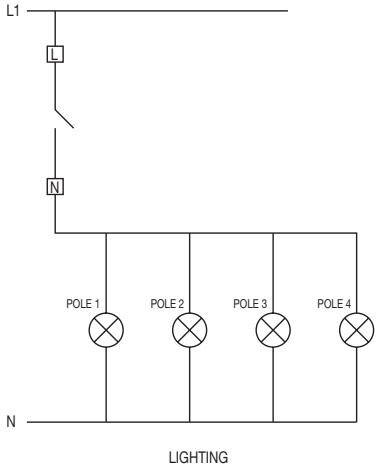
Пример установки
Как показано на схеме, одним из возможных случаев применения является установка реле освещенности TL1 Pole в системах освещения автомагистралей.
В случае когда уровень естественной освещенности понижается ниже установленного уровня, контакт реле замыкается и включается дополнительное освещение.
На рассвете, когда уровень освещенности превышает установленный уровень, контакты реле размыкаются, отключая освещение.