InfraRed Industrial Heat Incandescent

PAR38 IR 175W E27 230V Red 1CT/12

Отражающие инфракрасные лампы накаливания компании Philips разработаны для использования в сложнейших условиях, например на фермах, в ванных комнатах, на кухнях и в соседних с ними зонах. Конструкция ламп усилена на счет применения закаленного стекла. Компактные размеры и универсальные цоколи позволяют использовать данные лампы с любым подходящим оборудованием. Использование нагревательных ламп – прекрасный метод получения тепла. Инфракрасные лампы компании Philips обеспечивают непосредственный и не вызывающий повреждений кожи приток тепла, обогревая людей, животных и даже продукты питания. Эти преимущества привлекают к инфракрасным лампам Philips фермеров, поваров и обычных потребителей по всему миру. Неудивительно, ведь мы говорим о наиболее надежных и эффективных лампах в данной области применения.

Данные о продукции

Общая информация	
Цоколь	E27 [E27]
Рабочее положение	H45 [h45]
Основная область применения	Infrared Industrial
Номинальный срок службы (ном.)	5000 h

Технические характеристики освещения	
Обозначение цвета	R

Эксплуатационные и электрические характеристики	
Power (Rated) (Nom)	175 W
Напряжение (ном.)	230 V

Системы управления и регулировка яркости света	
Возможность изменения яркости света	Yes

Механические компоненты и корпус	
Финишная обработка колбы	Красный
Материал колбы	Hard Glass

Данные об изделии	
Полный код продукта	871150060053015
Название продукта для заказа	PAR38 IR 175W E27 230V Red 1CT/12
EAN/UPC — продукт	8711500600530
Код заказа	923801444210
Нумератор — количество на упаковку	1
Нумератор— упаковок на внешний короб	12

InfraRed Industrial Heat Incandescent

Материал № (12NC)	923801444210
Вес нетто (шт.)	308,000 g

Чертеж размеров

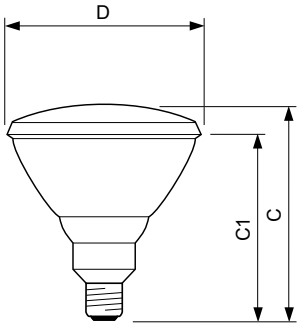

PAR38 IR 175W E27 230V Red

Product
PAR38 IR 175W E27 230V Red 1CT/12

© 2020 Signify Holding Все права защищены. Signify никоим образом не гарантирует точность и полноту представленной здесь информации и не несет ответственности за любые действия, совершенные в этой связи. Информация, представленная в данном документе, не является коммерческим предложением и не является частью какого-либо предложения или контракта, если иное не подтверждено Signify. Philips и логотип Philips являются зарегистрированными товарными знаками компании Koninklijke Philips N.V.