Перейти к продукции

УТВЕРЖДАЮ
Технический директор
ООО «НПК Инкотекс»

_____ **Н.А.Батраков**

« »_____ 2016 г.

СЧЁТЧИКИ
ЭЛЕКТРИЧЕСКОЙ ЭНЕРГИИ ТРЁХФАЗНЫЕ СТАТИЧЕСКИЕ
«МЕРКУРИЙ 231»

Паспорт

Лист утверждения

АВЛГ.411152.027 ПС

Подп. и дата	
Инв.№ дубл.	
Взам. инв.№	
Подп. и дата	
Инв.№ подл.	

ОКП 422861

СЧЁТЧИК
ЭЛЕКТРИЧЕСКОЙ ЭНЕРГИИ ТРЁХФАЗНЫЙ СТАТИЧЕСКИЙ
«Меркурий 231А»

Паспорт

АВЛГ.411152.027 ПС

2016

Подп. и дата	
Инв.№ дубл.	
Взам. инв.№	
Подп. и дата	
Инв.№ подл.	

Содержание

		Стр.
1	Основные сведения ……...	3
2	Основные технические данные ……	4
3	Комплектность ……...	5
4	Гарантии изготовителя ……... …….	5
5	Сведения о консервации ……...	5
6	Сведения об упаковывании ……..	6
7	Свидетельство о приёмке …….	6
8	Сведения о движении счётчика в эксплуатации ……	7
9	Заметки по эксплуатации и хранению …….	7
	ПРИЛОЖЕНИЕ А Гарантийный талон ……	8
	ПРИЛОЖЕНИЕ Б Габаритный чертёж счётчика ……	9
	ПРИЛОЖЕНИЕ В Схемы подключения счётчика ……	10

1 Основные сведения

1.1 Счётчик электрической энергии трёхфазный статический «Меркурий 231А__-0_ _» (*вариант исполнения заполняется контролёром ОТК*) изготовлен ООО «НПК «Инкотекс», г. Москва.

Дата изготовления: «____»_____ 201__ г. Заводской номер _____

1.2 Счётчик предназначен для учёта активной электрической энергии в трёх и четырёх проводных сетях переменного тока напряжением 230 В, частотой 50 Гц.

1.3 Счётчик обеспечивают регистрацию и хранение значений потребляемой электроэнергии по одному тарифу с момента ввода счётчика в эксплуатацию.

1.4 Счётчик может эксплуатироваться как самостоятельно, так и в составе автоматизированных систем контроля и учёта электроэнергии.

1.5 Счётчик предназначен для эксплуатации внутри закрытых помещений.

1.6 В качестве суммирующего устройства в счётчике используется устройство отсчётное электромеханическое (УО) или жидкокристаллический индикатор (ЖКИ), которые дают показания непосредственно в киловатт-часах (кВт·ч).

1.6.1 Для счётчиков «Меркурий 231АМ-01(ш)» количество барабанов УО - шесть, из них первые пять индицируют целое значение электроэнергии в кВт·ч, а шестой - значение электроэнергии в десятых и сотых долях кВт·ч.

Для счётчика «Меркурий 231АМ-02ш» количество барабанов УО шесть, которые индицируют целое значение электроэнергии в кВт·ч, запятая отсутствует.

Для ЖКИ количество десятичных разрядов должно быть восемь, из них шесть должны находиться до запятой и должны индицировать целое значение электроэнергии в кВт·ч, а два, находящиеся после запятой, должны индицировать значение электроэнергии в десятых и сотых долях кВт·ч

1.7 Сведения о сертификации

- **Сертификат соответствия** _____
- **Свидетельство об утверждении типа** средств измерений _____ действительно до 20___ г.
- Тип «Счётчики электрической энергии трёхфазные статические «Меркурий 231» зарегистрирован **в Федеральном фонде по обеспечению единства измерений** под №_____

2 Основные технические данные

2.1 Базовое (максимальное) значение силы тока ($I_б$):
- для счетчиков «Меркурий 231АХ-01 (ш)» - 5 (60) А;
- для счетчиков «Меркурий 231АХ-02 ш» - 10(100) А.

2.2 Номинальное значение напряжения ($U_{ном}$) - 230 В.

Установленный диапазон рабочих напряжений от 0,9 до 1,1$U_{ном}$.

Расширенный рабочий диапазон напряжений от 0,8 до 1,15$U_{ном.}$

Предельный рабочий диапазон напряжений от 0 до 1,15$U_{ном}$

2.3 Номинальное значение частоты сети (50±1) Гц.

2.4 Пределы допускаемой погрешности измерения активной энергии соответствует классу точности 1 согласно ГОСТ 31819.21-2005.

2.5 В счётчике функционирует оптический импульсный выход.

2.5.1 Постоянная счётчика – 1600 имп/кВт·ч

2.6 Стартовый ток (чувствительность).

Счётчик начинает измерять энергию при токе 20 (40*) мА.

* - для счётчиков с $I_б$ = 10 А

2.7 Начальный запуск счётчика.

Счётчик начинает нормально функционировать не позднее 5 с после приложения номинального напряжения.

2.8 Отсутствие самохода.

При отсутствии тока в последовательной цепи и значении напряжения 1,15$U_{ном}$, испытательный выход счётчика не создаёт более одного импульса в течение времени:

Для счётчиков «Меркурий 231АХ-01(ш)» время составляет 9,1 мин.

Для счётчиков «Меркурий 231АХ-02ш» время составляет 5,4 мин.

2.9 Активная и полная потребляемая мощность в параллельной цепи напряжения счётчика при номинальном напряжении сети, номинальной частоте и нормальной температуре не превышает 2 Вт и 10 В·А соответственно.

2.10 Полная мощность, потребляемая последовательной цепью счётчика, при номинальном токе и номинальной частоте не превышает 0,5 В·А.

2.11 Время установления рабочего режима не превышает 10 мин.

2.12 Изоляция счётчика выдерживает в течение 1 мин воздействие напряжения переменного тока частотой 50 Гц величиной 4,0 кВ - между всеми соединёнными цепями тока и напряжения, соединенными вместе и вспомогательными цепями, соединёнными вместе с «землей».

Примечание - «Землей» является проводящая пленка из фольги, охватывающая счётчик.

2.13 Счётчик устойчив к провалам и кратковременным прерываниям напряжения.

2.14 Счётчик обеспечивает продолжительность непрерывной работы в течение срока службы.

2.15 Средняя наработка на отказ счетчика «Меркурий 231АМ-01» не менее 150000 ч.

Средняя наработка на отказ счетчиков с индексом «ш» не менее 220000 ч

Установленная безотказная наработка счётчика не менее 7000 ч.

Средний срок службы до первого капитального ремонта не менее 30 лет.

2.16 Габаритные размеры счётчика приведены в приложении А.

2.17 Масса счётчика «Меркурий 231АМ-01» не более 0,8 кг.

Масса счётчика «Меркурий 231АМ-01» в потребительской таре не более 1,0 кг.

Масса счётчика с индексом «ш» не более 0,45 кг.

Масса счётчиков с индексом «ш» в потребительской таре не более 0,8 кг.

3 Комплектность

Состав комплекта поставки счётчика приведён в таблице 1.

Таблица 1

Обозначение документа	Наименование и условное обозначение	Кол.
Счётчик электрической энергии трёхфазный статический «Меркурий 231А(М)-0Х(ш)» в потребительской таре		1
АВЛГ.411152.027 ПС	Паспорт	1
АВЛГ.411152.027 И3*	Методика поверки	1
АВЛГ.786.00.00*	Оптический считыватель	1
АВЛГ.411152.027 РС**	Руководство по среднему ремонту	1

* Поставляется по отдельному заказу организациям, производящим поверку и эксплуатацию счётчика.

** Поставляется по отдельному заказу организациям, проводящим послегарантийный ремонт.

4 Гарантии изготовителя

4.1 Предприятие-изготовитель гарантирует соответствие счётчика требованиям АВЛГ.411152.027 ТУ при соблюдении потребителем правил монтажа, эксплуатации, транспортирования и хранения, установленных указанными техническими условиями и иными нормативными документами.

4.2 Гарантийный срок хранения - 6 месяцев со дня изготовления счётчика. По истечении гарантийного срока хранения начинает использоваться гарантийный срок эксплуатации, не зависимо от того: введён счётчик в эксплуатацию или нет.

4.3 Гарантийный срок эксплуатации 36 месяцев со дня ввода счётчика в эксплуатацию, но не более 42 месяцев со дня изготовления счётчика.

4.4 В течение гарантийного срока предприятие-изготовитель безвозмездно ремонтирует или заменяет неисправный счётчик и его составные части по предъявлении гарантийного талона (Приложение А).

4.5 Гарантии предприятия-изготовителя снимаются, если счётчик имеет механические повреждения, возникшие не по вине изготовителя, а также, если сорваны или заменены пломбы счётчика.

5 Сведения о консервации

Дата	Наименование работы	Срок действия, годы	Должность, фамилия и подпись

6 Сведения об упаковывании

Счётчик «Меркурий 231А_-0_ _» заводской № _____ (*вариант исполнения заполняется контролёром ОТК*) упакован ООО «НПК «ИНКОТЕКС» согласно требованиям технических условий АВЛГ.411152.027 ТУ.

_____	_____	_____	_____
(должность)	(личная подпись)	(расшифровка подписи)	(год, месяц, число)

7 Свидетельство о приёмке

7.1 Счётчик электрической энергии трёхфазный статический «Меркурий 231А_-0_ _»

заводской № _____ (*вариант исполнения заполняется контролёром ОТК*) изготовлен и принят в соответствии с требованиями ГОСТ 31818.11-2005, ГОСТ 31819.21-2005, технических условий АВЛГ.411152.027 ТУ и признан годным для эксплуатации.

Дата выпуска _____ Подпись контролера ОТК _____

М.П.

7.2 Поверка счётчика

Объём поверки, условия и подготовка к ней, проведение поверки и оформление её результатов, изложены в «Методике поверки» АВЛГ.411152.027 И3, которая высылается по отдельному заказу.

Время очередной поверки заносится в таблицу.

Интервал между поверками:

- счетчика «Меркурий 231АМ-01» - 10 лет.
- счетчиков «Меркурий 231АХ-0Х ш» - 16 лет.

Счётчик прошёл первичную поверку Дата поверки _____

Подпись поверите_____

Знак поверки

Дата поверки	Подпись поверителя и знак поверки	Срок очередной поверки	Примечание

8 Сведения о движении счётчика в эксплуатации

Дата установки	Где установлен	Дата снятия	Наработка		Причина снятия	Подпись лица, проводившего установку (снятие)
			с начала эксплуатации	после последнего ремонта		

9 Заметки по эксплуатации и хранению

9.1 Эксплуатация счётчика должна производиться в закрытых, защищённых от воздействия едких газов и паров помещениях при температуре от минус 40 до плюс 55 °С. Для счетчиков с шунтами от минус 45 до плюс 70 °С.

9.2 Счётчик должен храниться в складских помещениях потребителя (поставщика) в соответствии со следующими климатическими условиями:

– температура окружающего воздуха от минус 50 до плюс 70 °С;
– относительная влажность воздуха 95 % при температуре 30 °С.

9.3 Даты помещения на хранение и окончания хранения записывают в таблицу.

Дата		Условия хранения	Вид хранения	Примечание
приемки на хранение	снятия с хранения			

ПРИЛОЖЕНИЕ А
(обязательное)

ООО «НПК ИНКОТЕКС»

ГАРАНТИЙНЫЙ ТАЛОН

на ремонт (замену) счётчика электрической энергии

«Меркурий 231А_-0_ _»

заводской № _____ дата изготовления _____

Приобретён _____

заполняется реализующей организацией

Введён в эксплуатацию _____

дата, подпись

Принят на гарантийное обслуживание

ремонтным предприятием

_____

Выполнены работы по устранению неисправностей:

_____

_____

_____

Подпись руководителя ремонтного предприятия _____

М. П.

Адрес владельца счётчика (учреждения или лица) _____

_____

Высылается ремонтным предприятием в адрес предприятия-изготовителя счётчика.

----------ЛИНИЯ ОТРЕЗА----------

Подп. и дата	Инв.№ дубл.	Взам.инв.№	Подп. и дата	Инв.№ подп.

ПРИЛОЖЕНИЕ Б

(справочное)

Габаритный чертёж счётчика «Меркурий 231АМ-01»

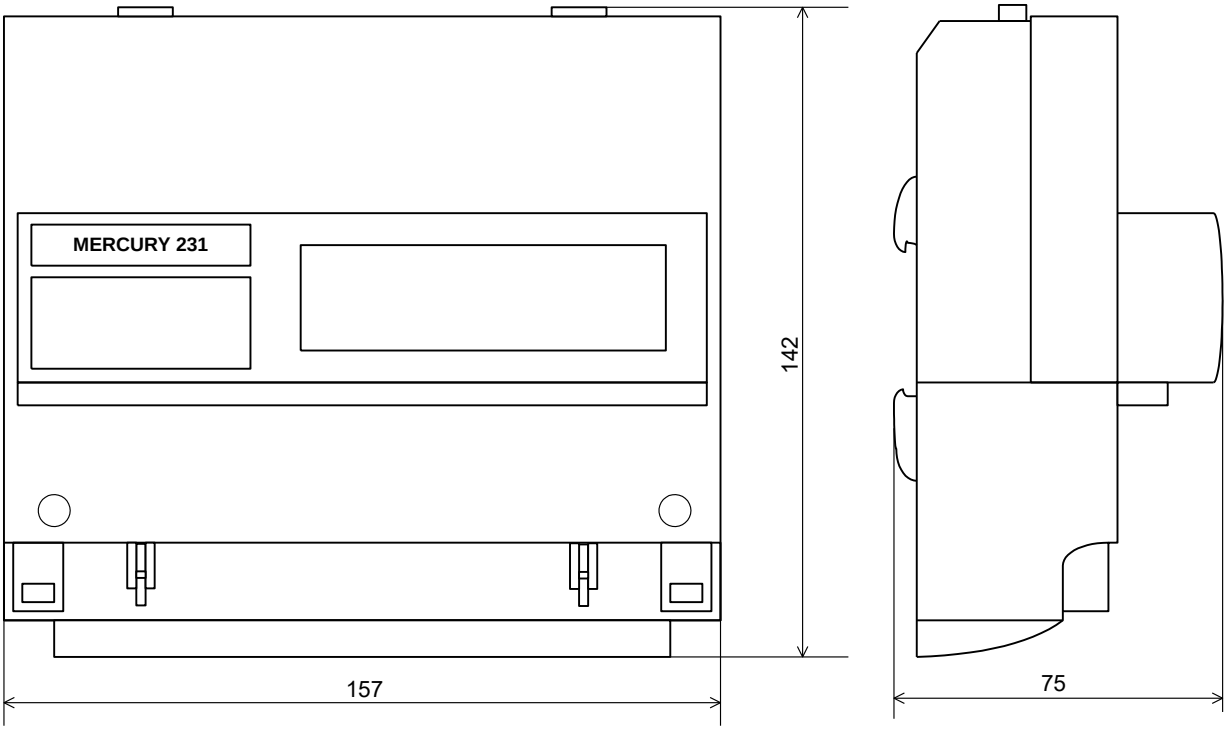

Габаритный чертёж счётчика «Меркурий 231А(М)-0Х ш»

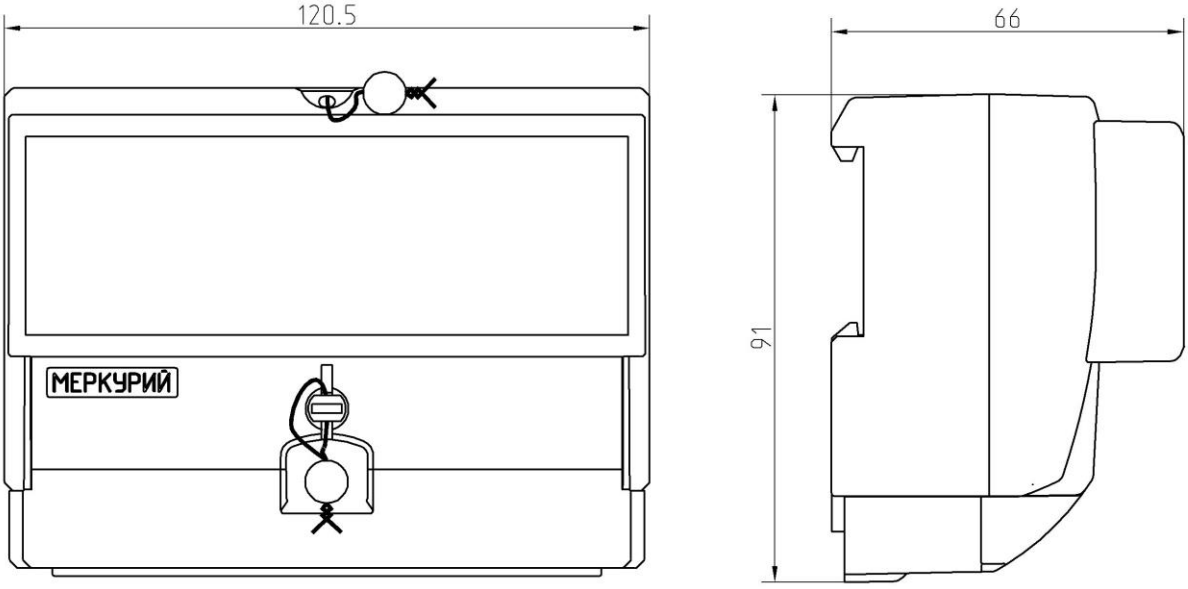

ПРИЛОЖЕНИЕ В

(обязательное)

СХЕМЫ ПОДКЛЮЧЕНИЯ СЧЁТЧИКОВ К СЕТИ 230 В

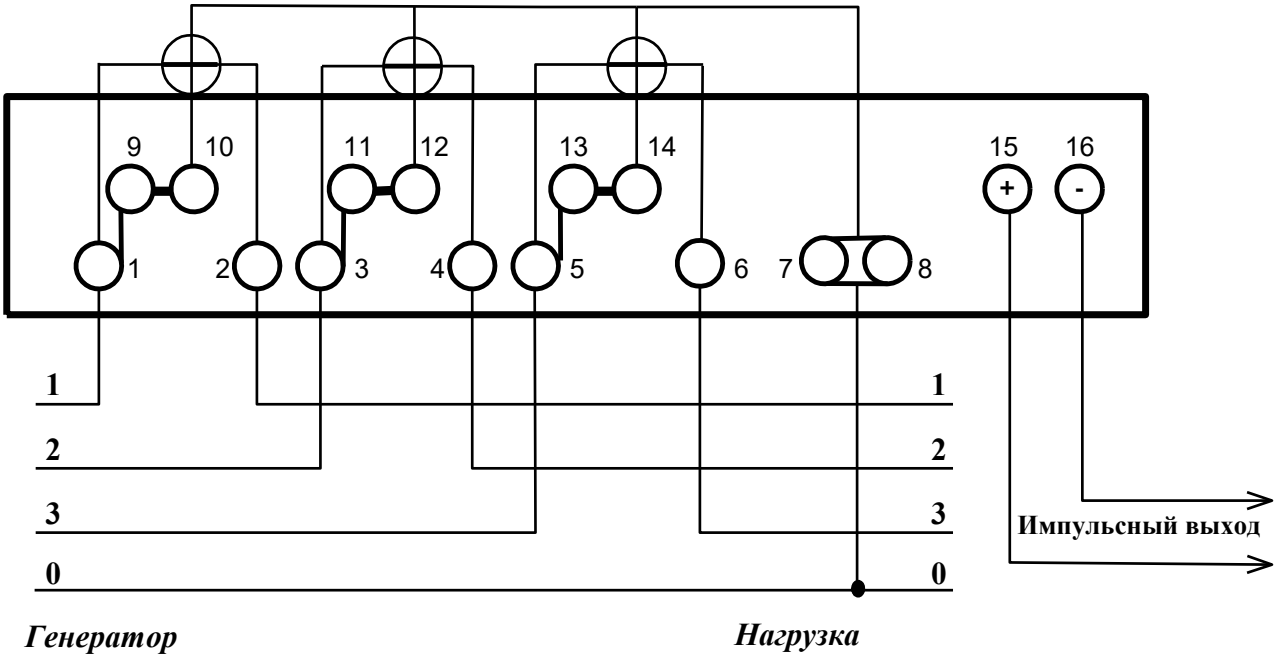

Рисунок В.1 – Схема подключения счётчика «Меркурий 231АМ-01»

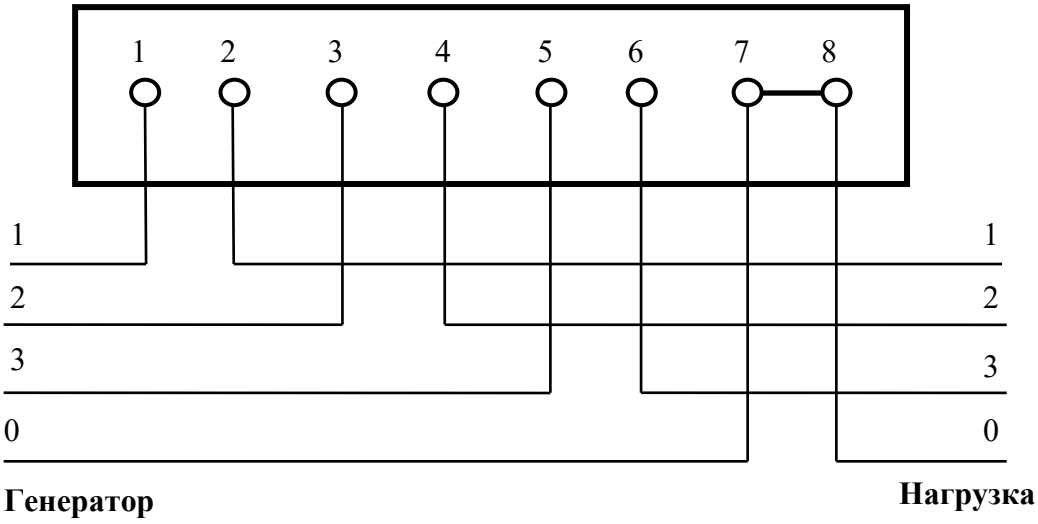

Рисунок В.1а – Схема подключения счётчика «Меркурий 231А(М)-0Х ш»

Лист регистрации изменений

Изм.	Номера листов (страниц)				Всего листов (страниц) в докум.	№ докум	Входящий № сопровод. докум. и дата	Подп.	Дата
	измененных	замененных	новых	аннулированных					

Подп. и дата

Инв.№ дубл.

Взам.инв.№

Подп. и дата

Инв.№ подп.