Терморегуляторы DEVIreg™ 130/132

DEVIreg™ 130/132 — электронные терморегуляторы, предназначенные для управления электрическими системами комфортного подогрева пола или системами полного отопления помещений. Терморегулятор применяется только для стационарной установки внутри помещений.

Терморегуляторы имеют одну ручку для регулирования и выключения, индикатор периодов нагрева (красный) и ожидания (зеленый), а также электронный выключатель питания.

Терморегуляторы не имеют системы контроля исправности датчика температуры.

Конструкция корпуса предполагает установку на поверхность стены.

Серия представлена двумя моделями:

DEVIreg™ 130 — для систем комфортного подогрева пола с датчиком температуры пола на проводе;

DEVIreg™ 132 — для систем полного отопления со встроенным датчиком температуры воздуха и датчиком температуры пола на проводе.

Технические характеристики	
Рабочее напряжение	220–240 В ~ 50/60 Гц
Потребление энергии в режиме ожидания	макс. 5 Вт
Реле: активная нагрузка	макс. 16 А/3680 Вт при 230 В
Реле: индуктивная нагрузка	макс. 1 А, cosφ = 0,3
Рабочий диапазон температуры окружающей среды	–10 … 30 °C
Защита от замерзания	5 °C
Гистерезис	0,2 °C
Индикатор	светодиод зеленый/красный
Максимальное сечение подключаемого кабеля	1 × 4 мм² или 2 × 2,5 мм²
Размеры	82 × 82 × 36 мм
Класс защиты	IP 30
Класс электрооборудования	II ⧈
Сертифицирован	EAC, DEMKO, SEMKO, EN/IEC 60730, CE

Ассортимент DEVIreg™ 130/132

Код товара	Тип	Температурный диапазон	Тип датчика
140F1010	**DEVIreg™ 130**	5 … 45 °C	датчик пола, 3 м, NTC 15 кОм при 25 °C
140F1011	**DEVIreg™ 132**	5 … 35 °C, ограничение t° пола 20 … 50 °C	встроенный датчик воздуха + датчик пола 3м, NTC 15 кОм при 25 °C

DEVIreg™ 130

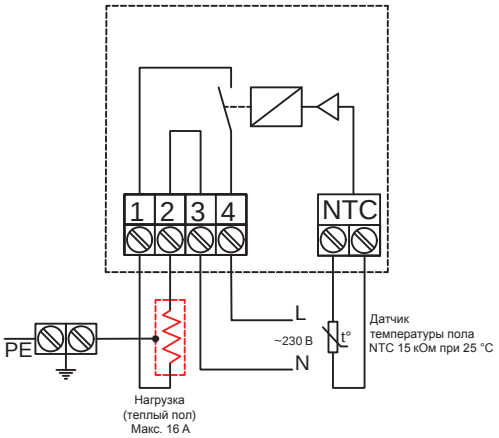
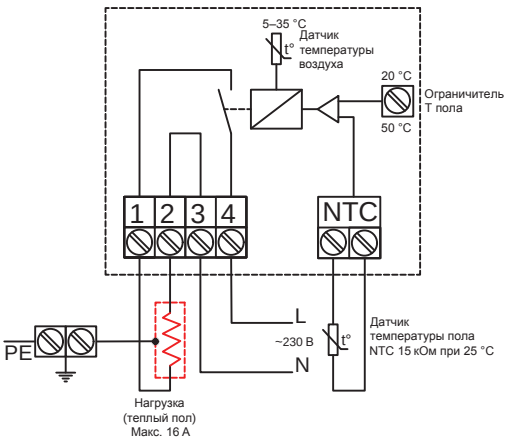
DEVIreg™ 132