Перейти к продукции

Etika™ - Etika™ Plus
Датчик движения 2-проводной - 400 Вт

Кат. №(№): 6 722 17 - 6 723 17 - 6 724 17 - 6 726 17

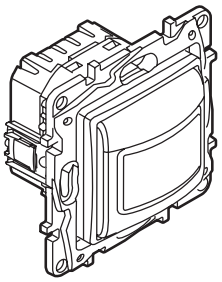

1. НАЗНАЧЕНИЕ

Датчик движения позволяет управлять лампами накаливания от 40 до 400 Вт, галогенными лампами 230 В, галогенными лампами СНН с ферромагнитным или электронным трансформатором.
Датчик движения может использоваться вместо традиционного выключателя или переключателя на два направления посредством подключением кнопки с Н.З. контактом. Механизм поставляется с лицевой панелью и суппортом. Монтаж на винтах или захватах.

2. СЕРИЯ

Описание	Белый	Слоновая кость	Алюминий	Антрацит
Датчик движения 2-проводной с регулировкой выдержки времени и уровня освещённости	6 722 17	6 723 17	6 724 17	6 726 17

3. ГАБАРИТНЫЕ РАЗМЕРЫ (мм)

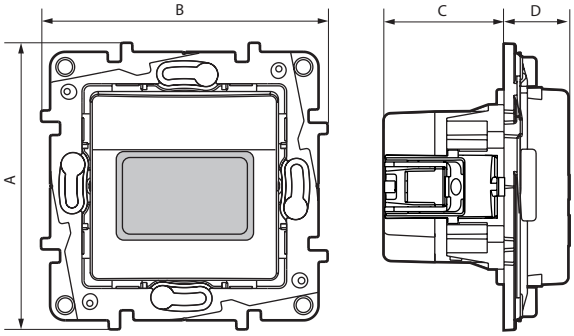

A	B	C	D
75,8	75,8	30	20

4. ПОДСОЕДИНЕНИЕ ПРОВОДНИКОВ

Винтовые зажимы
Сечение провода: 2 x 2,5 мм²
Момент затяжки: 0,8 Нм
Длина зачистки провода: 13 мм
Отвертка: Posidrive 1, Philips 1, плоский шлиц 4 мм.

5. РАБОТА

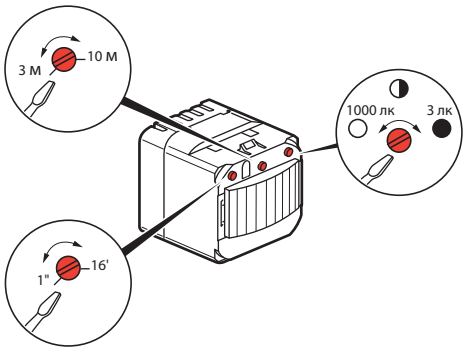

■ **Горизонтальная обнаружения**

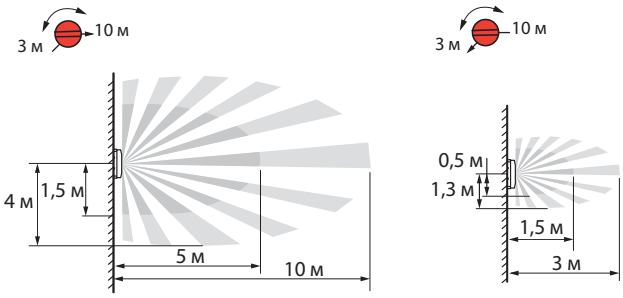

■ **Вертикальная обнаружения**

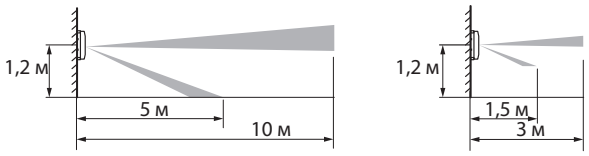

6. ТЕХНИЧЕСКИЕ ХАРАКТЕРИСТИКИ

■ 6.1 Степень защиты
Степень защиты от проникновения твердых тел и жидкости: IP 20
Степень защиты от механических ударов: IK 04

■ 6.2 Характеристики материалов
Глянцевая поверхность
• Материал: - Корпус механизма: поликарбонат
- Кнопка вкл/выкл: АБС-пластик
- Не содержит галогенов
- Стойкий к УФ-излучению

• Материал суппорта: поликарбонат, цвет серый RAL 737
Огнестойкость:
+ 850° C / 30 с для частей из изолирующего материала, на которых закрепляют токоведущие части.
+ 650° C / 30 с для частей из изолирующего материала, на которых не крепят токоведущие части.

■ 6.3 Электрические характеристики
Напряжение: 250 Вт
Ток: 16 А
Частота: 50/60 Гц

		①	②	③	④
				+	+ (*)
240 В	Макс.	400 Вт	400 Вт	400 ВА	400 ВА
	Мин.	40 Вт	40 Вт	40 ВА	40 ВА
100 В	Макс.	200 Вт	200 Вт	200 ВА	200 ВА
	Мин.	20 Вт	20 Вт	20 ВА	20 ВА

(*) Используйте только специальные трансформаторы, предназначенные для работы с электронными выключателями.
① Лампы накаливания
② Галогенные лампы
③ Галогенные лампы СНН с электронными трансформатором
④ Галогенные лампы СНН с фе рромагнитным трансформатором

Важно:
Тпри расчете мощности необходимо учитывать потери трансформатора. Минимальная нагрузка ферромагнитных трансформаторов - не менее 60 % от их номинальной .

Внимание: Запрещается совместное подключение и использование нагрузок типов 3 и 4.

■ 6.4 Температурные характеристики
Температура хранения и эксплуатации: от минус 5 °C до плюс 35 °C

7. ЧИСТКА ИЗДЕЛИЯ

Чистка поверхности изделия тканью.
Не использовать ацетон, смолоочистители, трихлорэтилен.

Стойкость к действию следующих средств: гексан (EN 60669-1), денатурат, вода мыльная, раствор аммиака, 10-% раствор жавелевой воды, стеклоочиститель.

Внимание: Перед использованием специфического средства необходимо провести предварительную.

8. СООТВЕТСТВИЕ СТАНДАРТАМ

ME77	ГОСТ Р 51324.1 2005 (МЭК 60669-1-2000)