legrand®

Вспомогательный контакт управления импульсным реле неимпульсным сигналом

Кат. №(№): 4 124 37

СОДЕРЖАНИЕ СТР.

1. Описание и назначение.....1
2. Ассортимент.....1
3. Размеры 1
4. Монтаж и подключение.....1
5. Общие характеристики 2
6. Соответствие стандартам 3

1. ОПИСАНИЕ И НАЗНАЧЕНИЕ

Технические особенности:
Переключающий контакт

Назначение:
Обеспечивает управление импульсным реле с помощью устройства имеющего неимпульсный сигнал, например, выключателя, таймера, реле выдержки времени и т.п.

2. АССОРТИМЕНТ

Вспомогательный контакт управления импульсным реле неимпульсным сигналом:
Кат. № 412 437 : для модульных импульсных реле Legrand кат. №№ 412 xxx

Номинальное напряжение:
U = 230 В пер. тока
Совместим со всеми типами импульсных реле, кат. №№ 412 xxx, с напряжением в цепи управления 12, 24, 48 и 230 В пер. тока

3. РАЗМЕРЫ

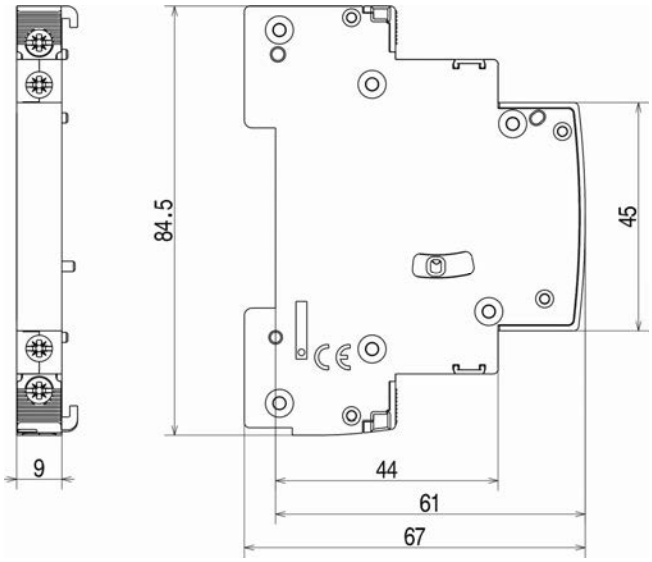

4. МОНТАЖ И ПОДКЛЮЧЕНИЕ

Установка:
Устанавливается слева от модульных импульсных реле Legrand, кат. №№ 412 xx.
Закрепляется на соответствующем изделии с помощью пластиковых защелок, т.е. без использования инструментов.

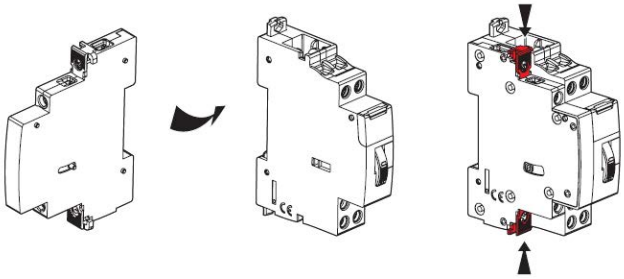

Для каждого импульсного реле не более одного вспомогательного контакта, кат. № 412 437.
Возможность подсоединения двух вспомогательных контактов к одному импульсному реле: одного вспомогательного контакта управления импульсным реле неимпульсным сигналом, кат. № 412 437 (A) и одного вспомогательного сигнального контакта, кат.№ 412 429 (B). В указанном случае, вспомогательный контакт управления, кат. № 412 437, должен быть установлен непосредственно на корпус импульсного реле.

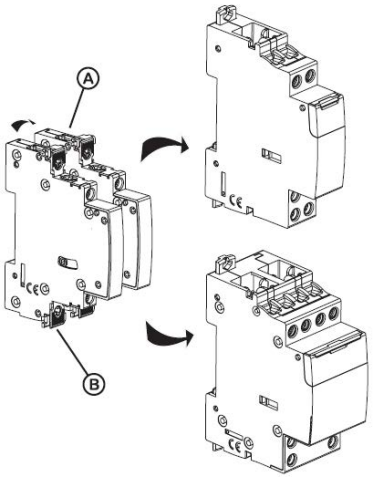

Вспомогательный контакт управления импульсным реле неимпульсным сигналом

Кат. №(№): 4 124 37

4. МОНТАЖ И ПОДКЛЮЧЕНИЕ *(продолжение)*

Программное обеспечение для проектирования распределительных шкафов:
XL PRO

Схема подключений:

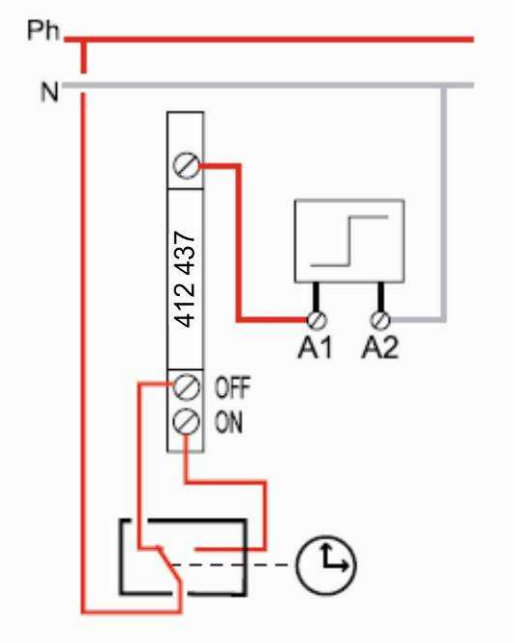

Рабочее положение:
Вертикальное, горизонтальное, на боку (во всех положениях)

Крепление:
На симметричной монтажной рейке EN 60.715 или DIN 35 в сборе с соответствующим аппаратом защиты.

Рекомендуемые инструменты:
Для затяжки винтовых зажимов: изолированная или неизолированная отвертка, Pozidriv n°1 или плоская 4 мм.

Зажимы:
Зажимы, защищенные от прямого прикосновения (степень защиты аппарата с присоединенными проводниками — IP20)
Столбчатые зажимы с невыпадающими винтами
Глубина зажима: 8 мм
Тип и сечение присоединяемых проводников:

- 1 гибкий (с наконечником или без него) или жесткий проводник сечением 2,5 мм²

или

- 2 гибких (с наконечником или без него) или жестких проводников сечением 1,5 мм²

Головка винта: под плоскую отвертку или Posidriv
Моменты затяжки: рекомендуемый = 0,8 Нм
мин. = 0,4 Нм / макс. = 1,2 Нм

Степень защиты:
Степень защиты зажимов от прикосновения: IP2x (с присоединенными проводниками) согласно стандартам МЭК 529, EN 60529 и NF C 20-010
Степень защиты передней панели от прикосновения: IP3XD
Класс II, со стороны закрытой передней панели
Степень защиты от механических ударов IK04 согласно стандарту NF EN 50-102 / NF C 20-015 (июнь 1995)

Ударопрочность:
При испытании ударным воздействием согласно стандарту EN 60898 состояние контактов не изменяется.

5. ОБЩИЕ ХАРАКТЕРИСТИКИ

Маркировка:
Передняя панель — несмываемой краской

. Боковая панель — лазерная маркировка

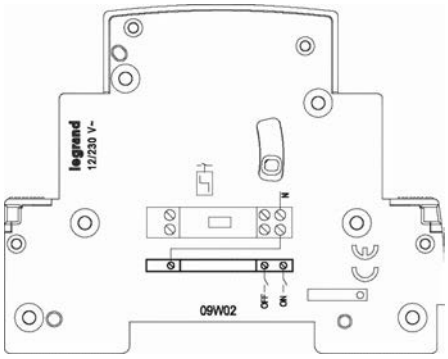

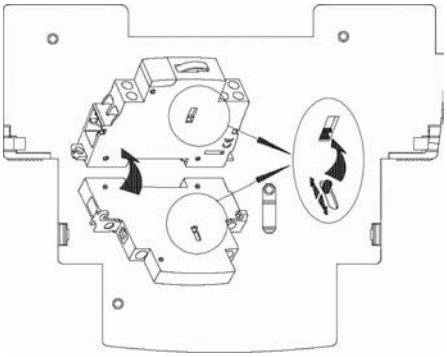

Номинальное рабочее напряжение:
Ue = 230 В пер. тока

Рабочее напряжение:
12, 24, 48, 230 В — 50/60 Гц

Номинальное напряжение изоляции (Ui):
250 В пер. тока

Диэлектрическая прочность:
2000 В

Номинальное импульсное выдерживаемое напряжение:
Uimp = 4 кВ

Номинальная рабочая частота:
50/60 Гц

Средняя масса одного изделия:
0,035 кг

Занимаемый объем и тип упаковки:
Объем в упаковке: 2 $дм^3$
Индивидуальная упаковка

Материал корпуса:
Полиамид

Характеристики пластмассы:
Стойкость к испытанию нагретой проволокой в течение 30 с при 960 ℃ согласно МЭК 695-2-1
Самозатухающий материал согласно UL94 V0/V1

Изменение характеристик в зависимости от высоты над уровнем моря:
Изменения отсутствуют при высоте до 4 000 м

Стойкость к синусоидальной вибрации (согласно МЭК 68.2.6):
Оси: x, y, z
Частота: 10–55 Гц в течение 30 минут
Ускорение: 3 g (1 g = 9,81 $м.с^{-2}$)

6. СООТВЕТСТВИЕ СТАНДАРТАМ

Классификация в соответствии с приложением Q:
(стандарт МЭК/EN 60947-1)

. Категория F

среди прочего: диапазон температур при испытании -25 ℃ / +70 ℃, испытание на виброустойчивость 2–13,2 Гц, смещение ±1 мм, 13,2–100 Гц, ускорение ±0,7 g, солевой туман согласно МЭК 60068-2-52

Соответствие требованиям охраны окружающей среды — соответствие директивам Европейского Союза:
Соответствие директиве 2002/95/CE от 27/01/03 (RoHS), которая предусматривает запрещение использования опасных веществ, таких как свинец, ртуть, кадмий, шестивалентный хром, бромсодержащие антипирены (полибромированные бифенилы (PBB)) и полибромированные дифениловые эфиры (PBDE) начиная с 1 июля 2006 г.
Соответствие директивам 91/338/CEE от 18/06/91 и указу 94-647 от 27/07/04

Пластмассы:
Не содержащие галогенов пластмассы.
Маркировка изделий в соответствии с ISO 11469 и ISO 1043.

Упаковка:
Сконструирована и произведена в соответствии с указом 98-638 от 20/07/98 и директивой 94/62/CE