Перейти к продукции

MASTER TL5 Circular

MASTER TL5 Circular 60W/830 1CT

Эта круглая лампа TL5 (диаметр трубки 16 мм) раскрывает потенциал дизайнерской мысли. Тонкая трубка позволяет создавать особенно плоские светильники и обеспечивает всенаправленное распределение света. Она подходит для широкого диапазона (полу-) профессиональных решений, идеально вписывается в интерьер магазинов, офисов и общественных мест с нестандартным оформлением.

Данные о продукции

• Общие характеристики

Цоколь	2GX13
Колба	C-T5 [C-T5мм]
Ср.сл.при 10% отк.с ЭПРА с пр	8000 hr
Ср.сл.при 50% отк с ЭПРА с пр.	12000 hr
LSF HF Preheat 2000h Rated,3h	99 %
LSF HF Preheat 4000h Rated,3h	99 %
LSF HF Preheat 6000h Rated,3h	96 %
LSF HF Preheat 8000h Rated,3h	89 %
LSF HF Preheat 12000h Rated,3h	50 %
LSF HF Preheat 16000h Rated,3h	10 %
LSF HF Preheat 20000h Rated,3h	1 %

• Светотехнические характеристики

Цветовой код	830 [Цветовая температура 3000K]
Индекс цветопередачи	85 Ra8
Обозначение цвета	Теплый белый
Цветовая температура	3000 K
Номин.св.поток с ЭПРА и 25 °C	5000 Lm
Luminous Flux EL 25°C, Nominal	5000 Lm
Номин.св.отд.с ЭПРА и 25C	83 Lm/W
LLMF HF 2000h Rated	91 %
LLMF HF 4000h Rated	87 %
LLMF HF 6000h Rated	84 %
LLMF HF 8000h Rated	81 %
LLMF HF 12000h Rated	77 %
LLMF HF 16000h Rated	74 %
LLMF HF 20000h Rated	72 %
Design Temperature	35 C
Координата цветности X	440 -
Координата цветности Y	403 -

• Электрические характеристики

Мощность лампы	60 W
Номин.мощность с ЭПРА при 25 C	60.0 W
Lamp Wattage EL 25°C, Nominal	60 W
Напряжение с ЭПРА при 25°C	129 V
Ток на лампе с ЭПРА при 25°C	0.470 A
Диммирование	Да

• Экологические характеристики

Класс энергоэффективности	B

PHILIPS

sense and simplicity

Содержание ртути (мг)	2.5 mg

- Условия измерения

Калибровка по току	0.470 A
HF Generator Rated Voltage	258 V
Сопротивление	275 ohm

- Габариты

Диаметр D	14 (min), 18 (max) mm
Общая ширина E	367 (min), 379 (max) mm
Внутренняя ширина I	334 (min), 346 (max) mm

- Информация о продукте

Код заказа	642592 25
Код изделия	871150064259225
Название изделия	MASTER TL5 Circular 60W/830 1CT
Название изделия для заказа	MASTER TL5 Circular 60W/830 1CT/10
Штук в упаковке	1
Конфигурация упаковки	10
Пачек в коробке	10
Штрихкод на упаковке (EAN1)	8711500642592
Штрихкод на коробке (EAN3)	8711500642608
Логистический код (12NC)	927966083013
Код ILCOS	FSCH-60/30/1B-L/P-2GX13-16
Вес нетто 1 штуки	206.500 gr

Чертеж размеров

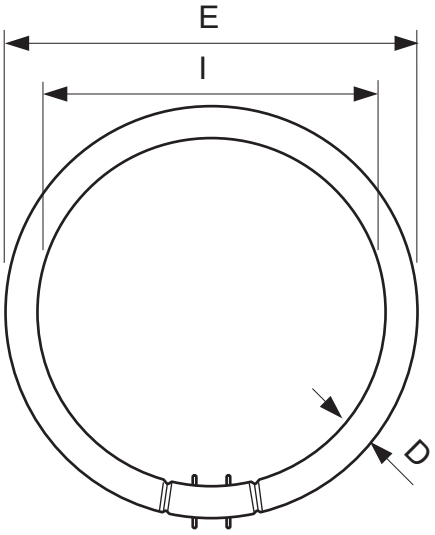

MASTER TL5 Circular 60W/830 1CT

Product	D (Min)	D (Max)	E (Min)	E (Max)	I (Min)	I (Max)
TL5-C 60W/830	14	18	367	379	334	346

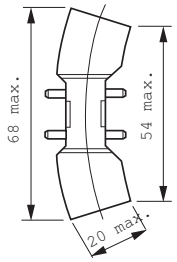

2GX13

Фотометрические данные

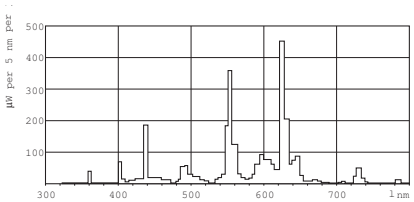

Цвет излучения /830

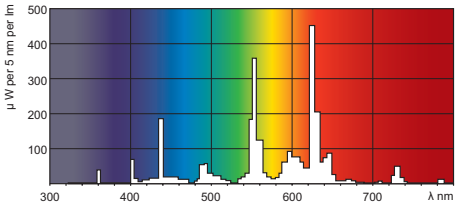

Цвет излучения /830

© 2013 Koninklijke Philips Electronics N.V.
Все права защищены

Спецификации могут меняться без предупреждения. Торговые марки являются собственностью Koninklijke Philips Electronics N.V. или их соответствующих владельцев

www.philips.com/lighting

2013, Февраль 14
Данные для изменения