System
pro *M* compact®

Информация для заказа
Устройства управления нагрузкой
Реле управления нагрузкой LSS1/2

LSS1/2

Реле управления нагрузкой LSS1/2

Подключается между главным автоматическим выключателем и нагрузкой. Оно осуществляет постоянный контроль текущей потребляемой мощности и сравнивает ее с заданным максимально допустимым значением. Когда общая потребляемая мощность превысит заданный максимум, реле отключает одну или две неосновные нагрузки (NPL1 и NPL2), чтобы не допустить срабатывания главного автоматического выключателя. Зеленый светодиод является индикатором напряжения, а два красных светодиода указывают на отключение соответствующей нагрузки. Через заданные интервалы времени реле автоматически делает попытки подключить отключенные нагрузки.

Информация для заказа		Bbn 8012542	Масса 1 шт.	Упаковка
Тип	Код заказа	**EAN**	кг	шт.
LSS1/2	2CSM112500R1311	**274407**	0.400	1

Однофазная схема подключения неприоритетных нагрузок с номинальным током более 16А

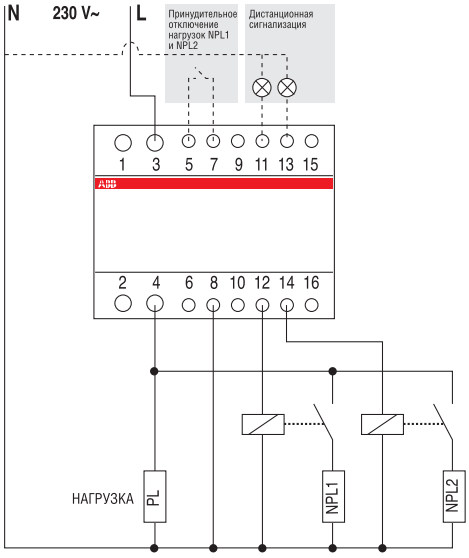

Однофазная схема подключения

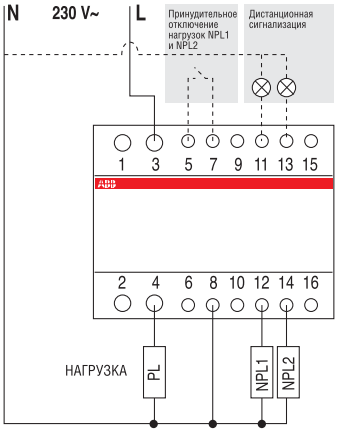

- Устройство устанавливается в цепь после вводного автоматического выключателя.
- PL = Основная нагрузка
- NPL = Второстепенная нагрузка

Технические характеристики

Номинальное напряжение U_n	В	230 (перем.)
Номинальный ток I_n	А	90
Ном. коммут. способн. контакта I_n NPL1 и NPL2	А	2 x 16 (зажимы 12 и 14)
Номинальная частота	Гц	50/60
Диапазоны настройки порога срабатывания	А	5...30 10...60 15...90
Задержка повторного включения нагрузки	5-7 мин. (NPL1); 4-5,5 мин. (NPL2)	
Задержка повторного отключения нагрузки	около 2 с	
Светодиодные индикаторы	1 зеленый - наличие напряжения	
	2 красных - нагрузка отключена	
Дистанционная сигнализация отключения нагрузки	А	1 (зажимы 11 и 13)
Сечение присоединяемого кабеля	Основной нагрузки	35 мм²
	Неосновной нагрузки	10 мм²
Потребляемая мощность	Вт	5
Кол-во модулей	n°	5