Перейти к продукции

Модульные контакторы ESB100..N

Номинальный ток 100 A при AC-1 / AC-7a

Универсальная катушка AC/DC

ESB100-20N

ESB100-40N

Модульные контакторы серии ESB100..N предназначены для управления однофазными и трёхфазными нагрузками с токами до 100A и могут управляться как переменным, так и постоянным током. Контакторы предназначены для применения как в жилом сегменте, так и в промышленности.

Контакторы серии ESB100..N имеют следующие преимущества:

- Бесшумная работа, низкое потребление электроэнергии и встроенная защита от перенапряжений.
- Существуют версии контакторов с различными комбинациями главных контактов, а также ряд аксессуаров.

Главные контакты	Кол-во модулей (ширина)	Номинальное напряжение катушки управления В AC / DC	Тип	Код заказа	Кол-во в упак.	Вес (1 шт.) кг
Индивидуальная упаковка						
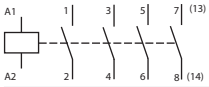	6	24	ESB100-40N-01	1SAE661111R0140	1	0.81
		230	ESB100-40N-06	1SAE661111R0640	1	0.81
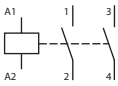	3	24	ESB100-20N-01	1SAE361111R0120	1	0.405
		230	ESB100-20N-06	1SAE361111R0620	1	0.405

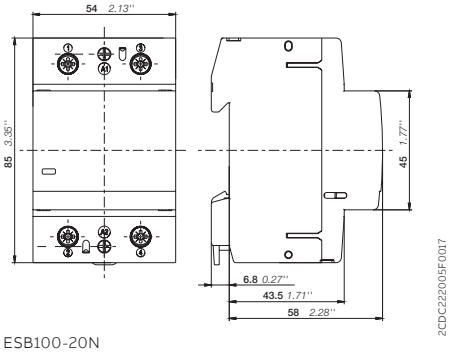

ESB100-20N

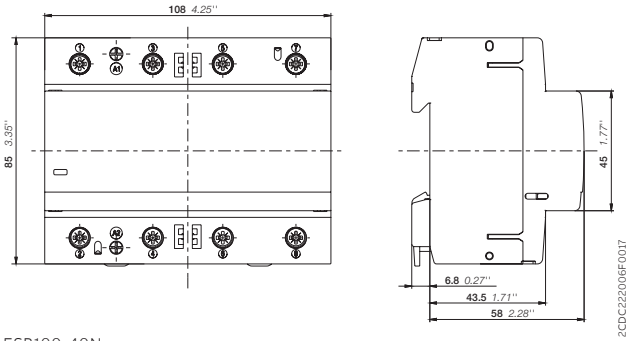

ESB100-40N

Габаритные размеры, мм, дюйм